澄迈县老城镇人民政府
老城镇片区风貌及环境整治项目
景观施工图设计

海南省建设工程施工图设计文件审查专用章
有效期2026年03月05日至2028年05月12日
海南省住房和城乡建设厅监制

建设单位：澄迈县老城镇人民政府

项目名称：老城镇片区风貌及环境整治项目

专　　业：景观

设 计 号：

都创工程设计有限公司
设计出图专用章
陕西省住房和城乡建设厅监制

都创工程设计有限公司

Duchuang Engineering Design Co., Ltd.

建筑行业（建筑工程）乙级

证书编号：A261139862

2026年10月

图 纸 目 录

序号	图纸名称	图号	图幅	备注
1	图 纸 目 录	ML-00	A2	
2	园建施工图设计统一说明	SM-01	A2	
3	绿化种植设计说明（一）	SM-02	A2	
4	绿化种植设计说明（二）	SM-03	A2	
5	海榆西线东侧-南二环路北面路段总平面图	ZP-01	A2	
6	海榆西线-南一环路路段总平面图	ZP-02	A2	
7	海榆西线东侧-澄江南路段总平面图	ZP-03	A2	
8	疏港路西侧-博院路北面路段总平面图	ZP-04	A2	
9	南一环路-睿丰路路口遮阳雨棚总平面图	ZP-05	A2	
10	美伦青年口袋公园总平面图	ZP-06	A2	
11	风雨连廊一层平面图/风雨连廊屋顶平面图	LD-01	A2	
12	风雨连廊天花平面图/风雨连廊龙骨布置平面图	LD-02	A2	
13	风雨连廊立面图一	LD-03	A2	
14	风雨连廊立面图二/风雨连廊剖面图	LD-04	A2	
15	风雨连廊结构详图	LD-05	A2	
16	公园入口标志详图一	LD-06	A2	
17	公园入口标志详图二	LD-07	A2	
18	公园入口标志详图三	LD-08	A2	
19	休闲坐凳详图	TY-01	A2	
20	节点详图一	TY-02	A2	
21	围墙一详图	TY-03	A2	
22	围墙二详图	TY-04	A2	
23	树池详图	TY-05	A2	
24	彩绘详图	TY-06	A2	
25	遮阳雨棚一平面图/立面图	TY-07	A2	
26	遮阳雨棚一示意图	TY-08	A2	
27	遮阳雨棚二平面图/立面图	TY-09	A2	
28	遮阳雨棚二示意图	TY-10	A2	
29	遮阳雨棚二平面图/立面图/示意图	TY-11	A2	

海南省建设工程施工图设计文件审查专用章
雅克设计（海南）有限公司
琼 设 审 一 类 SJ14609号
有效期2026年03月05日至2028年05月12日
海南省住房和城乡建设厅监制

都创工程设计有限公司
设计出图专用章
（市政行业道路工程乙级，市政行业给水工程乙级，市政行业排水工程乙级，建筑装饰工程设计专项乙级，市政行业桥梁工程乙级，风景园林工程设计专项乙级，建筑行业建筑工程乙级）
工程设计证书号：A261139862（有效期至2031年01月04日）
陕西省住房和城乡建设厅监制

会签栏

总图		电气	
建筑		给排水	
结构		暖通	

设计专用章

本图未加盖设计专用章无效

注册执业章

都创工程设计有限公司
Duchuang Engineering Design Co.,Ltd.
建筑行业（建筑工程）乙级
证书编号：A261139862

职责	姓名	签署
审定	周涛	
审核	张伟殊	
项目负责	周涛	
专业负责	赵诗卉	
校对	蒙星弟	
设计	赵诗卉	

建设单位	澄迈县老城镇人民政府
项目名称	老城镇片区风貌及环境整治项目
分项名称	
子项名称	
图名	图纸目录

图号	ML-00	设计号	
设计阶段	施工图设计	专业	景观
版次	第一版	日期	2026.10

园建施工图设计统一说明

1 设计概述

项目名称：老城镇片区风貌及环境整治项目

项目地点：澄迈县老城镇

建设单位：澄迈县老城镇人民政府

项目规模：

1、海榆西线东侧-南二环路北面路段:新建围墙约170米、场地垃圾及清理；
2、海榆西线东侧-南一环路段:新建围墙约297米、场地垃圾及边坡清理、边角边坡路段美化、新建铺装、树池、种植乔木及地被等；
3、海榆西线东侧-澄江南路段:原址拆除现状围墙，高约1.5米，长约94.61米,新建围墙约124.63米、场地垃圾及清理、遮阳雨棚等；
4、就港路西侧-博院路北面路段：原址拆除现状围墙，高约2.5米，长约244.85米，新建围墙约244.85米、场地垃圾及清理；
5、南一环路-睿丰路:路口遮阳雨棚约2处、成品混凝土电缆沟盖板规格1200×600×150，长度30米等；
6、新建美伦青年口袋公园；
……

2 设计依据

2.1、建设单位提供的用地规划总平面图；
2.2、按照“建筑工程设计文件编制深度的规定”中景观施工图设计图深度的要求，以及本设计单位内部技术管理条例有关设计深度要求。
2.3、《海南省美丽乡村规划建设技术导则》（试行）；
2.4、《海南省美丽乡村建设标准》；
2.5、《海南省城镇园林绿化条例》；
2.6、《海南省城镇绿地植物配置技术规定》；
2.7、《园林绿化工程项目规范》GB 55014-2021
2.8、《公园设计规范》GB 51192-2016
2.9、《居住绿地设计标准》CJJ/T 294-2019
2.10、《园林植物筛选通用技术要求》CJ/T 512-2017
2.11、《园林绿化养护标准》CJJ/T 287-2018
2.12、《园林绿化工程施工及验收规范》（CJJ 82-2012）
2.13、《海南省园林绿化工程施工及验收规范》 DBJ 46-037-2016
2.14、《城市绿地规划标准》（GB/T 51346-2019）
2.15、《城市道路绿化设计标准》CJJ/T75-2023
2.16、《海南省城镇园林绿地养护管理规范》DBJ46-038-2016
2.17、《无障碍设计规范》 （GB50763-2012）
2.18、国家、省、市的现行的技术规范、规定及技术标准

3 设计内容及范围

3.1、海榆西线东侧-南二环路北面路段:新建围墙、场地垃圾及清理；
3.2、海榆西线东侧-南一环路段:新建围墙、场地垃圾及边坡清理、边角边坡路段美化、新建铺装、树池、种植乔木及地被等；
3.3、海榆西线东侧-澄江南路段:原址拆除现状围墙、新建围墙、场地垃圾及清理、遮阳雨棚等；
3.4、就港路西侧-博院路北面路段：原址拆除现状围墙、新建围墙、场地垃圾及清理；
3.5、南一环路-睿丰路:路口遮阳雨棚、成品混凝土电缆沟盖板等；
3.6、新建美伦青年口袋公园；
……

4 设计技术说明

4.1 本设计施工图定位坐标系统采用国家大地2000坐标系,国家1985高程系，与周边市政道路坐标和高程系统一致。

4.2 本设计图纸中所注尺寸均以mm为单位，但竖向标高及总图定位以m为单位，详见图纸标注说明。

4.3 本设计中若无特殊指明，所示标高均为完成面标高；总平面图、分区平面图中的定位及竖向与详图有细小出入时，应以详图为准。

4.4 本设计中所注材料配合比除注明重量比外，其余均为体积比。

4.5 本设计各种材料做法标注顺序自上而下：水平面上按实际的上下层次注写。

5 竖向设计

5.1 本设计中若无特殊指明，竖向设计坡度按下列坡度设计（场地地形高差较大时可根据具体地势调整，详见图纸标注说明）：

5.1.1 广场及庭院：坡向排水方向，坡度0.5%。

5.1.2 道路横坡：本次道路设计采用自由排水，沿往道路两边至低洼处排放，道路路面除特殊说明外均应高出植被地面50mm。

5.1.3 台阶及坡道的休息平台：坡向排水方向，坡度0.5%。

5.1.4 绿地：坡向排水方向，坡度1.0%。

5.2 场地排水：

场地设置排水沟及雨水井，雨水流经排水沟流至低洼点农田或鱼塘。

6 材料要求

6.1 材料要求

6.1.1 施工单位应对材料进行检验，并经监理工程师确认鉴定，并出据完整的技术检测资料。杜绝假冒、伪劣等不合格产品在本工程中选用。

6.1.2 所采用的材料的材质、规格、品种应与所提供样品一致，符合国家规定的等级标准；

6.2 石材：选用Ⅰ级产品，材质应符合设计要求，规格、尺寸平整度及加工面质量符合国家标准，并满足设计要求，严格控制产品色差，确保色

6.3 砖材：选用合格砖或实心砖及满足设计要求，砌体不小于MU7.5，不得使用粘土砖制品；

6.4 石材的施工要求：

6.4.1 选材：色泽相同或者相近的块材应相邻铺装，去除色泽偏差较大的块材，淘汰破损的材料。

6.4.2 立面安装石材要预埋Φ6钢筋网、用铜线绑扎固石材，灌注1：2水泥砂浆，要使砂浆饱满，粘灰面达85%以上，不得出现空鼓现象；无论是齐缝还是错缝，都要求严格、整齐、规则性强。

6.4.3 石材的平面铺装：小于50厚的石材应选用20厚1:2.5水泥砂浆粘接；大于等于50厚的石材应选用大于30厚1:3干硬性水泥砂浆粘接；所有装饰性石材在粘贴前应作防水处理，可用石材专用涂料涂刷，喷涂或浸饱法处石材表面。并且要涂布均匀，不得有遗漏现象。

6.5 围墙和花池：

6.5.1 用砌体砌筑的景墙和花池等小型构筑物，要严格按设计要求选用砌块、非黏土砖和砌筑砂浆。没有明确要求的砌体，砌块的强度等级不应低于Mu7.5，其砌筑砂浆强度等级不应低于M5。凡砌体、矮墙均要做防潮处理，防潮层采用20厚1：2水泥防水砂浆；铺装场地防潮层设在地面面层之下60mm处，自然土地面处的墙体防潮层设在自然地面以上60mm处。侧墙埋在土层之下者，同时要作侧面防潮层。

7 安全防护问题

7.1 所有硬质铺装的道路、平台都要伸缩缝，要求如下：

7.1.1 伸缝：缝宽20mm，间距≤30m，面层和结构层全部断开，内嵌聚苯板，顶部用10厚的密封胶封口，封面要低于铺装面表层 3mm；

7.1.2 缩缝：缝宽8~10mm，深度为结构层厚的1/3；缩缝可在施工结构层时夹放木板条，也可在铺装面层前用8~10mm无齿锯切断，顶部用10厚的密封胶封口。胶面低于铺装面面层3mm；铺装所用的面层材料，在缩缝处都必须断开。

地面结构统一做法：

分类	编号	名称	用料做法	附注
人行地面	地1	石材面层人行地面	1).相应石材面层,1:2水泥砂浆填缝	巷道、园路广场
			2).30厚1：4干硬性水泥砂浆，面上撒素水泥	
			3).100厚C25素砼垫层	
			4).150厚6%水泥石粉渣稳定层/150厚级碎石垫层	
			5).素土夯实	

备注：在具体详图没有标写结构做法时，做参考以上做法为主，若详图有具体做法时，以详图为准。

海南省建设工程施工图设计文件审查专用章
雅宽设计（海南）有限公司
琼 设 审 一 类 SJ4609号
有效期2026年03月05日至2028年05月12日
海南省住房和城乡建设厅监制

都创工程设计有限公司
设计出图专用章
（市政行业道路工程乙级，市政行业给水工程乙级，市政行业排水工程乙级，建筑装饰工程设计专项乙级，市政行业桥梁工程乙级，风景园林工程设计专项乙级，建筑行业建筑工程乙级）
工程设计证书：A261139862 （有效期至2031年01月04日）
陕西省住房和城乡建设厅监制

会签栏

总 图		电 气	
建 筑		给排水	
结 构		暖 通	

设计专用章

本图未加盖设计专用章无效

注册执业章

都创工程设计有限公司
Duchuang Engineering Design Co.,Ltd.
建筑行业（建筑工程）乙级
证书编号：A261139862

职 责	姓 名	签 署
审 定	周 涛	
审 核	张伟殊	
项目负责	周 涛	
专业负责	赵诗卉	
校 对	蒙星弟	
设 计	赵诗卉	

建设单位	澄迈县老城镇人民政府
项目名称	老城镇片区风貌及环境整治项目
分项名称	
子项名称	
图 名	园建初步设计统一说明

图 号	SM-01	设计号	
设计阶段	施工图设计	专 业	景观
版 次	第一版	日 期	2026.10

绿化种植设计说明（一）

Ⅰ 设计说明

一、总体定位

1.1项目的设计理念与生态环境的融合关系。

1.2在项目设计范围内，营造的植物景观所产生的功能与作用。

1.3着重体现植物景观的塑造特点，植物品种搭配的变化和设计，整体效果的要求。

二、景观效果

通过不同的环境选择不同的植物，注重选择姿态优雅的单体植株和群体林的配植方式，不同种植物之间达到群植的交错效果，力争表现出植物的形态美、风韵美；以开花大乔木结合林下荫生灌木、地被为特色，强调植物群落的层次，突出生态景观效果。

三、设计依据

《公园设计规范》、《城市道路绿化规划与设计规范》、《城市绿化施工规划及验收规范》、《城市绿化和园林绿地使用植物材料集》

Ⅱ 施工说明

一、场地平整

1.1场地平整按预算定额规定在+10cm~+30cm高差以内，平整绿化地面至设计坡度；不允许场地有低洼积水处。

1.2清理杂草、杂物、碎石及瓦砾，种植土层下不允许有大量的建筑垃圾及块石。

1.3若施工时使用机械平整土地,则应事先了解是否有地下管线,以免造成管线的损坏。

二、基肥施放

施工图中的各种花草树木均需按额定要求的积肥量施放基肥，要求施工种植前必须下足基肥，弥补绿地土壤瘦瘠对植物生长的不良影响，以使绿化尽快见效。按目前园林施工的要求，设计施工可以选用以下基肥：

(1)垃圾堆沤肥：利用垃圾沤腐熟后施用。

(2)堆沤蘑菇肥：为蘑菇生产厂家生产蘑菇后的种植基质肥料掺入3-5%的过磷酸钙堆沤、充分腐熟后施用。

(3)塘泥：为鱼塘沉积淤泥，经晒干后结构良好的优质泥块，含丰富的有机质和氮、磷、钾等肥料元素，捣成碎块后施用。

(4)其它肥料作基肥必须经该工程主管单位同意施用，用量依实而定。

三、苗木选择

3.1具体的苗木品种规格见施工图中“绿化苗木规格表”（单位：cm）：

(1)高度(H)：苗木经过常规处理后自然或人工修剪的高度，干高指具明显主干树种之干高(如棕榈科植物)；具单一主干的乔木要求尽量保留顶端生长点。苗木选择时应满足表中所列的苗木高度范围，每种高度都有，并结合植物造景进行高低错落搭配；行道树高差不大于500mm，且枝下分枝高度高差小于500mm，力求列植后整齐划一。

(2)胸径(Φ)：指乔木距离地面100cm处的平均直径；表中规定为上限和下限，种植时最小不能小于表列下限，最大不能超过上限10mm(主景树可达20mm)；棕榈科植物或特殊植物以地径表示。

(3)冠幅(B)：指苗木经过常规处理后的枝冠正投影的正交直径平均值；在保证苗木移植成活和满足交通运输的前提下，应尽量保留苗木的原有冠幅，以利于绿化尽快见效；棕榈科植物因品种冠型特性，则按生长顶点以下留叶片数计量确定苗冠规格。

(4)土球(Φ)：指保证苗木移植成活及迅速恢复生长所需的最小带土球平均直径；所带土球应保证放于树穴内时完好不散为合格。

(5)冠高(H)：为保证绿化效果，体现植物形体美，要求应有与树高成一定比例的冠高（树冠最低分枝点至树顶高度)；自然配置的景观树冠高越高越饱满越好，棕榈科植物等特型景观树应留自然。

3.2所有花草树木必须健壮、新鲜、无病虫害，无缺乏矿物质症状，生长旺盛而不老化，树皮无人为损伤或虫眼。

3.3所有苗木的冠型应生长茂盛、分枝均衡、整冠饱满，能充分体现个体的自然景观美；特别景观孤植树更讲究树型优美、造型奇特、冠圆耐看等特点。

3.4严格按设计规格选苗，苗龄为青壮期，花灌木尽量选用袋苗、盆苗，地苗尽量用假植苗，应保证移植根系良好并带好土球，包装结实牢靠。

3.5截杆乔木锯口处要干净、光滑、无撕裂或分裂，正常截口应用蜡或漆封盖处理。

3.6行道树乔木及主景树应保留足够的冠幅和有明显清晰的主枝干，最低分枝点不小于2米，且不少于四个，主干也不能弯曲讲究树身生长平衡。

3.7苗木质量要求，见如下表：

乔木：

种植地点	质量要求			
	树干	树冠	根系	病虫害
主要干道、广场	主干挺直或按设计要求	树叶茂密、层次清晰、冠形匀称	符合要求，根系发达	无病虫害
次要干道	主干不应有明显弯曲或按设计要求	冠形匀称无明显损伤	符合要求，根系发达	无明显病虫害
林地	主干弯曲不超过一次或按设计要求	冠形无严重损伤	符合要求，根系发达	无明显病虫害

花灌木：

植株类型	质量要求
自然式	植株姿态自然优美，丛生灌木分枝不小于5根，且生长均匀无明显病虫害，树龄一般以三年生左右为宜
整形式	冠形宜规则式、根系发达、土壤符合要求、无明显病虫害

藤本：

植株基径	质量要求
0.5cm以上	枝干已具有攀援性，根系发达，枝叶茂密，无明显病虫害，树龄一般以二至三年生为宜，3~4根主分枝

四、种植土要求

4.1理化要求：

(1)碳：氮=35~55

(2)酸碱度PH值：6~7.5

(3)含水物的比重：小于整体的85%

(4)最低排水速度：50mm/小时

4.2苗木种植要求：

苗木类型	花灌木(mm)		地被(mm)	草皮(mm)
苗木高度	大规格	小规格		
冠幅	600	450	350	250

4.3若按照上述土壤标准，仍然无法满足PH值要求，则PH值控制在6.5~7.5之间，对于某些酸性植物PH值则控制在5~6.5之间)，若还不到要求则采取改良措施。

(4)最低排水速度：50mm/小时

五、定点放线

5.1按施工图所标具体尺寸定点放线，若为不规则种植，应用方格网法及图中比例尺定点放线。

5.2图中未标明尺寸的种植，则按图比例依实放线定点，要求定点放线准确，符合要求。

5.3若图中尺寸与现场尺寸有误差，须在不影响景观效果前提下现场调整。

六、地形要求

6.1用符合要求的土壤进行土方艺术造型以达到设计要求，临近挡墙壁的土壤高度低于壁顶50mm，地面种植床的土壤高度应比邻近铺地面低50mm。

6.2植物的种植必须在场地获得设计单位认可的基础上进行，种植完成后，需要对场地再一次平整处理，达到设计的要求后方可进行草皮铺砌。

七、树穴要求

苗木种植前应以所定的种植点为中心沿四周向下挖穴，树穴的大小依土球规格及根系情况而定。如见下表：

土球直径(cm)	30	40	50	60	70	80	90	100以上
标准树穴(面直径×底直径×深)	50×40×40	60×50×50	80×60×60	90×70×70	100×80×80	110×90×90	130×110×110	按实际需要而定

八、种植要点

8.1种植时应先检查各种植点的土质是否符合设计要求，如有无足够的基肥、基肥与泥土拌匀程度等。

8.2按园林绿化常规的方法施工,要求基肥应与碎土充分混匀,种植土应敲碎分层捣实，最后起土圈并淋足定根水，大树设固定支撑。

8.3规则式种植的乔灌木，同一树种规格大小统一；成行列的乔木种植应成一直线,按种植乔木的自然高度依次排列。

8.4丛植或群植的乔灌木，苗木选择要求应在绿化苗木规格表规定内浮动,高低错落有致，灵活地布置，注重植物的生态特性。

8.5分层种植的花灌木应按划定的种植范围内种植，依设计要求和花灌木的花叶颜色进行选择，有序地种植，种植带边缘轮廓其种植密度应小于规定密度，平面线型应流畅，高低层次分明，且与周边植物高差不小于300mm。

8.6本工程的绿化种植，应在主要建筑、地下管线、园建小品、道路与水景工程等主体工程完成后进行。

九、种植配置要求

9.1行列式种植方式（如行道树种植)：

(1)配置要求：相邻两株植物之间的间距都应相等且不可小于4米。每株植物与道路之间的间距都应相等。

(2)种植要求：依配置要求种植，若遇到地下管道等阻碍物时，适当调整间距；苗木的分枝点高度必须一致(误差在20cm以内)现不一致时，应将较高苗木种植在树列中间位置，使林冠线呈平滑的拱形，杜绝形成凹形。

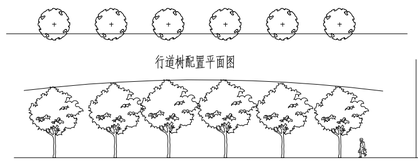

行道树配置平面图

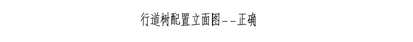

行道树配置立面图--正确



行道树配置立面图

海南省建设工程施工图设计文件审查专用章
雅克设计（海南）有限公司
琼设审一类 SJ14609号
有效期2026年03月05日至2028年05月12日
海南省住房和城乡建设厅监制

都创工程设计有限公司
设计出图专用章
(市政行业建筑工程乙级，市政行业给水工程乙级，市政行业排水工程乙级，建筑装饰工程设计专项乙级，市政行业桥梁工程乙级，风景园林工程设计专项乙级，建筑行业建筑工程乙级)
工程设计证书：A261139662（有效期至2031年01月04日）
陕西省住房和城乡建设厅监制

会签栏

总图		电气	
建筑		给排水	
结构		暖通	

设计专用章

本图未加盖设计专用章无效

注册执业章

都创工程设计有限公司
Duchuang Engineering Design Co.,Ltd.
建筑行业（建筑工程）乙级
证书编号：A261139862

职责	姓名	签署
审定	周涛	
审核	张伟殊	
项目负责	周涛	
专业负责	赵诗卉	
校对	蒙星弟	
设计	赵诗卉	

建设单位	澄迈县老城镇人民政府
项目名称	老城镇片区风貌及环境整治项目
分项名称	
子项名称	
图名	绿化种植设计说明（一）

图号	SM-02	设计号	
设计阶段	施工图设计	专业	景观
版次	第一版	日期	2026.10

绿化种植设计说明（二）

9.2自然搭配种植方式

种植要求：丛植或群式种植的乔灌木，同种或不同种苗木都应高低错落，充分体现自然生长的特点

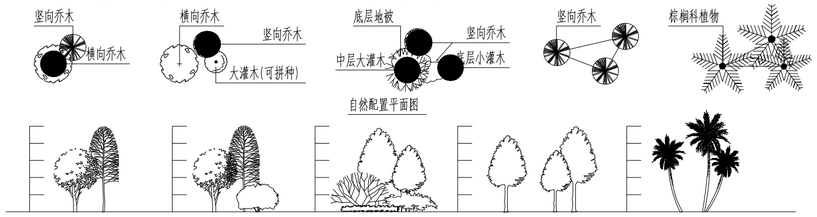

不同形态乔木之间的搭配要求：竖向乔木的高度是横向乔木的高度的4/3以上

中高层植物之间的搭配要求：植物的体量相当，在空间上达到平衡

中低层植物之间的搭配要求：植物的体量相当，在空间上达到平衡

相同树种之间的搭配要求：植物的高低错落有致，美感强例如塔型植物

相同树种之间的搭配要求：植物的高低错落有致，弯杆植物的种植方向应向心而种，如棕榈植物

自然配置立面图

9.3花灌木、地被植物的分层种植方式

(1)花灌木的种植要求：

a、花灌木边缘轮廓线上的种植密度应大于规定密度，平面线形应流畅，外缘成弧形，高低层次应分明，且于周边点种植物高度差不少于30cm。

b、灌木主要控制成片的整体效果---修边、收边、人工式种植要求边界清楚、无空缺、生长均匀，自然式种植相互入侵合理，要求主次分区明显，入界合理，合于自然。

(2)地被植物的种植要求：应按品字形种植，确保覆盖地表，且植物带边缘轮廓线上的种植密度应大于规定密度，以利于形成流畅的边线，同时轮廓外缘在立面上应成弧形，使相邻两种植物的过度自然。



地被植物配置平面图　　地被植物种植平面示意图　　地被植物种植剖立面示意图

9.4植物拼种的种植方式

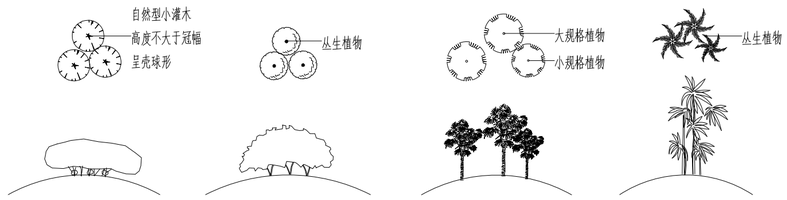

自然型小灌木及丛生植物的拼种图
要求：适当抬高中间区域的地势，种植时将植物向外倾斜而拼成一大丛，拼种完后再修剪

灌木状棕榈植物及线型叶植物拼种图
要求：适当抬高中间区域的地势，而且植物的高低错落有致，形成一个整体

十、修剪造型

花草树木在种植之前修剪主要是为了运输和减少水分损失等而采取的措施，种植后应考虑植物造景以及植物艺术形态，重新进并对剪口作处理，使花草树木种植后初显冠型，既能体现初期效果，又达到设计目的和理想绿化景观。

乔木类修剪应符合下列规定：

1).具有明显主干的高大落叶乔木应保持原有树形，适当疏枝，对保留的主侧枝应在健壮芽上短截，可剪去枝条1/5～1/3。

2).无明显主干、枝条茂密的落叶乔木，对干径10cm以上树木，可疏枝保待原树形；对干径为5～10cm的苗木，可选留主干上的几个侧枝，保持原有树形进行短截。

3).枝条茂密县圆头型树冠的常绿乔木可适量疏枝。枝叶集生树干顶部的苗木可不修剪。具轮生侧枝的常绿乔木用作行道树时，可剪除基部2～3层轮生侧枝。

4).常绿针叶树，不宜修剪，只剪除病虫枝、枯死枝、生长衰弱枝、过密的轮生枝和下垂枝。

5).用作行道树的乔木，定干高度宜大于3m，第一分枝点以下枝条应全部剪除，分枝点以上枝条酌情疏剪或短截，并应保持树冠原型。

6).珍贵树种的树冠宜作少量疏剪。

十一、施工场地清理

种植施工完成后，应立即清理施工现场四周的施工杂物，保证道路及施工现场的整洁，体现文明施工。

十二、防碱要求

(1)、种植区为防止反碱,能使植物能很好的生长，在种植区内均设排水滤水管做排渗水用。

(2)、排水波纹滤管的起点不大于1.0米,间距6.0米,具体标高见平面图所示，按0.2%的坡度排向排水主管。排水主管按图中所示坡度(最小不少于0.3%的坡度)排向雨水井。

(3)、管材：排水滤管均采用DN100PE单壁波纹管，粘接。外缠土工布一层进行敷设，排水主管除特殊注明外均采用UPVC排水管,粘接。滤管与主管采用UPVC斜四通或斜三通连接过度。

III 绿化养护

一般情况下，养护期应在第一株植物运到基地时开始，并持续到正式养护期开始后十二个月之后，或持续到最后审查批准时为止。养护期内，应及时更新复壮受损苗木等，并能按设计意图，按植物生态特性：喜阳、喜阴、耐旱、耐湿等分别养护，且根据植物生长不同阶段及时调整，保持丰富的层次和群落结构。在养护期内负责清杂物、浇水保持土壤湿润、追肥、修剪整形、抹不定芽、防风、防治病虫害（应选用无公害农药）、除杂草、排渍除涝等，其中：

一、追肥：

主要追施氮肥和复合肥。草地追肥多为氮肥，在养护十二个月内，按面积计算约每月每平方米50g（分2～3次）尿素做追肥，可撒施或水施；花木和乔灌木最好施用复合肥，花木每平方米每月100g（分2～3次）左右，灌木每株每月25g左右，乔木每月每株150g左右。施工时的具体用量可由施工方案依实确定。

二、抹不定芽及保主枝：

裁干乔木，成活后萌芽很不规则，这时应该在设计枝下高以下将全部不定芽抹掉，在枝下高以上选3-5个生长健壮、长势良好、有利于形成均匀冠幅的新芽保留，将其余的抹掉。其余乔灌木依造景需要去新芽，以利于形成优美树型为准。

三、浇水：

为确保土壤适当潮湿以达良好生长，所有植物都应浇水。在早期的设置阶段应勤浇水，干旱季节应每日浇水，潮湿季节在需要时浇水。

四、除草：

保证种植区域无杂草，至少每月应除草一次，所有被去除掉的覆盖料与土壤应重新填回。将所有除掉的杂草与垃圾搬离基地。

五、稳固：

应随时对植物和支撑木根进行加固，特别是暴雨和台风季节。具体方法参照“附图二”。

六、修剪：

修剪应随植物生长（修剪）依照不同种类、不同时间、不同生长状况，坏枝条及枯花应及时去除。修剪期 依不同植物品种而定。用锋利剪刀修剪整齐切口避免撕破，修剪枝条时切口应平整。所有枝条＞3cm的切口必须涂保护层。

七、病虫害防治：

病虫害防治采用物理防治为主，化学防治为辅的综合防治措施，以预防为主，及时发现，及时治疗，特殊特征、种类并消除所有病害。

八、修剪草坪：

在主要生长季每月至少剪草一次，手剪或机械剪不限。干旱季节应修剪两次，留茬高度依不同品种而定，一般为50mm。被剪下草应耙在一起，从基地运走。

附图一：

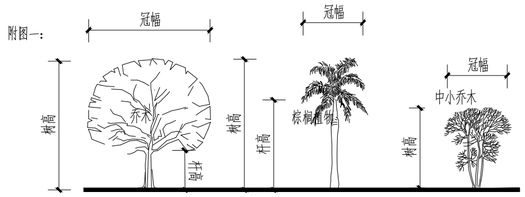

附图二：

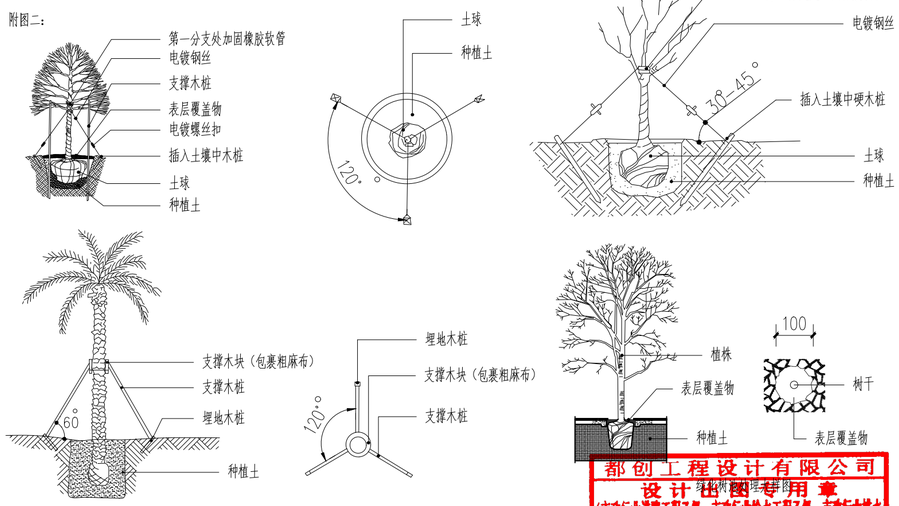

IV 施工管理及注意事项

一、施工单位在绿化施工挖穴时应注意地下管线走向，遇有地下异物时做到“一探、二试、三挖”，保证不挖坏地下构筑物。

二、种植高大乔木，遇有空中高压线时应及时反映，高压线必须有足够的净空高度。

三、如绿化施工图与现场不符，应及时反映给施工管理部门及设计单位，以便及时处理。

四、施工单位应做好施工记录及工程量签证工作，便于日后验收及编制竣工资料。

海南省建设工程施工图设计文件审查专用章
雅克设计（海南）有限公司
琼设审 类 SJ14609号
有效期2026年05月05日至2028年05月12日
海南省住房和城乡建设厅监制

都创工程设计有限公司
设计出图专用章
（市政行业道路工程乙级，市政行业给水工程乙级，市政行业排水工程乙级，建筑装饰工程设计专项乙级，市政行业桥梁工程乙级，风景园林工程设计专项乙级，建筑行业建筑工程乙级）
证书编号：A261139862（有效期至2028年01月04日）
陕西省住房和城乡建设厅监制

会签栏

总　图		电　气	
建　筑		给排水	
结　构		暖　通	

设计专用章

本图未加盖设计专用章无效

注册执业章

都创工程设计有限公司
Duchuang Engineering Design Co.,Ltd.
建筑行业（建筑工程）乙级
证书编号：A261139862

职　责	姓　名	签　署
审　定	周　涛	
审　核	张伟殊	
项目负责	周　涛	
专业负责	赵诗卉	
校　对	蒙星弟	
设　计	赵诗卉	

建设单位	澄迈县老城镇人民政府
项目名称	老城镇片区风貌及环境整治项目
分项名称	
子项名称	
图　名	绿化种植设计说明（二）

图　号	SM-03	设计号	
设计阶段	施工图设计	专　业	景观
版　次	第一版	日　期	2026.10

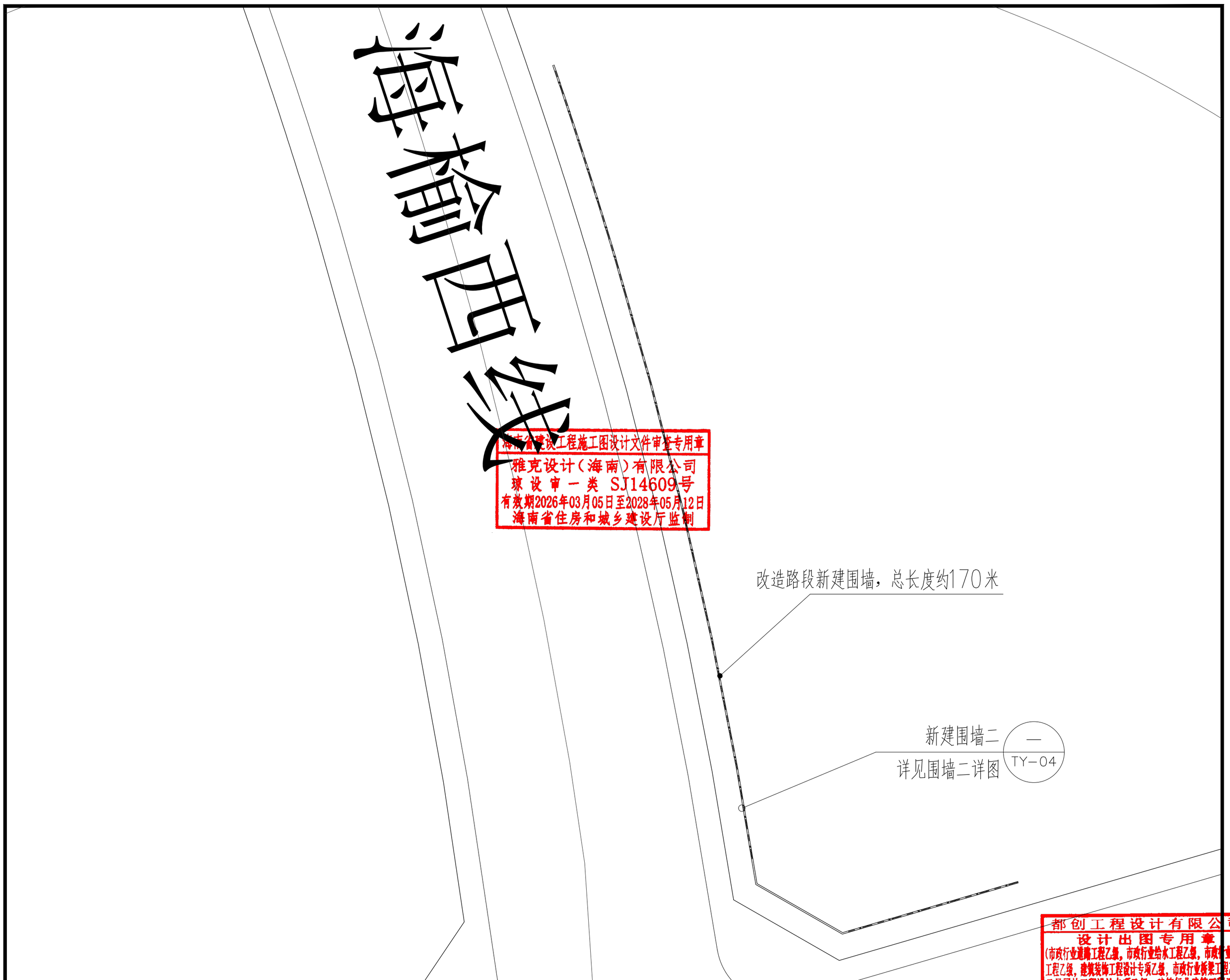

海榆西线东侧— 南二环路北面路段总平面图 1:500

注：围墙位置可根据现场调整，以实际为准。

1、围墙位置场地清理垃圾以围墙长度为准，宽按1.2米。

2、本围墙无专项勘察资料，地下管线位置、埋深为参考资料，现场实际可能存在偏差，围墙位置和走向根据现场情况调整

3、基础开挖前施工单位必须人工开挖探坑，探明地下管线、构筑物情况，必要时委托专业单位管线探测。

4、开挖前应邀请各管线权属单位现场交底，落实管线保护方案；建议人工开挖。

5、若现场管线与图纸建构筑不符，立即停工并通知参建各方，严禁擅自施工。

会签栏

总 图		电 气	
建 筑		给排水	
结 构		暖 通	

设计专用章

本图未加盖设计专用章无效

注册执业章

都创工程设计有限公司

Duchuang Engineering Design Co.,Ltd.

建筑行业（建筑工程）乙级

证书编号：A261139862

职 责	姓 名	签 署
审 定	周 涛	
审 核	张伟殊	
项目负责	周 涛	
专业负责	赵诗卉	
校 对	蒙星弟	
设 计	赵诗卉	

建设单位	澄迈县老城镇人民政府
项目名称	老城镇片区风貌及环境整治项目
分项名称	
子项名称	
图 名	海榆西线东侧-南二环路北面路段总平面图

图 号	ZP-01	设计号	
设计阶段	施工图设计	专 业	景观
版 次	第一版	日 期	2026.10

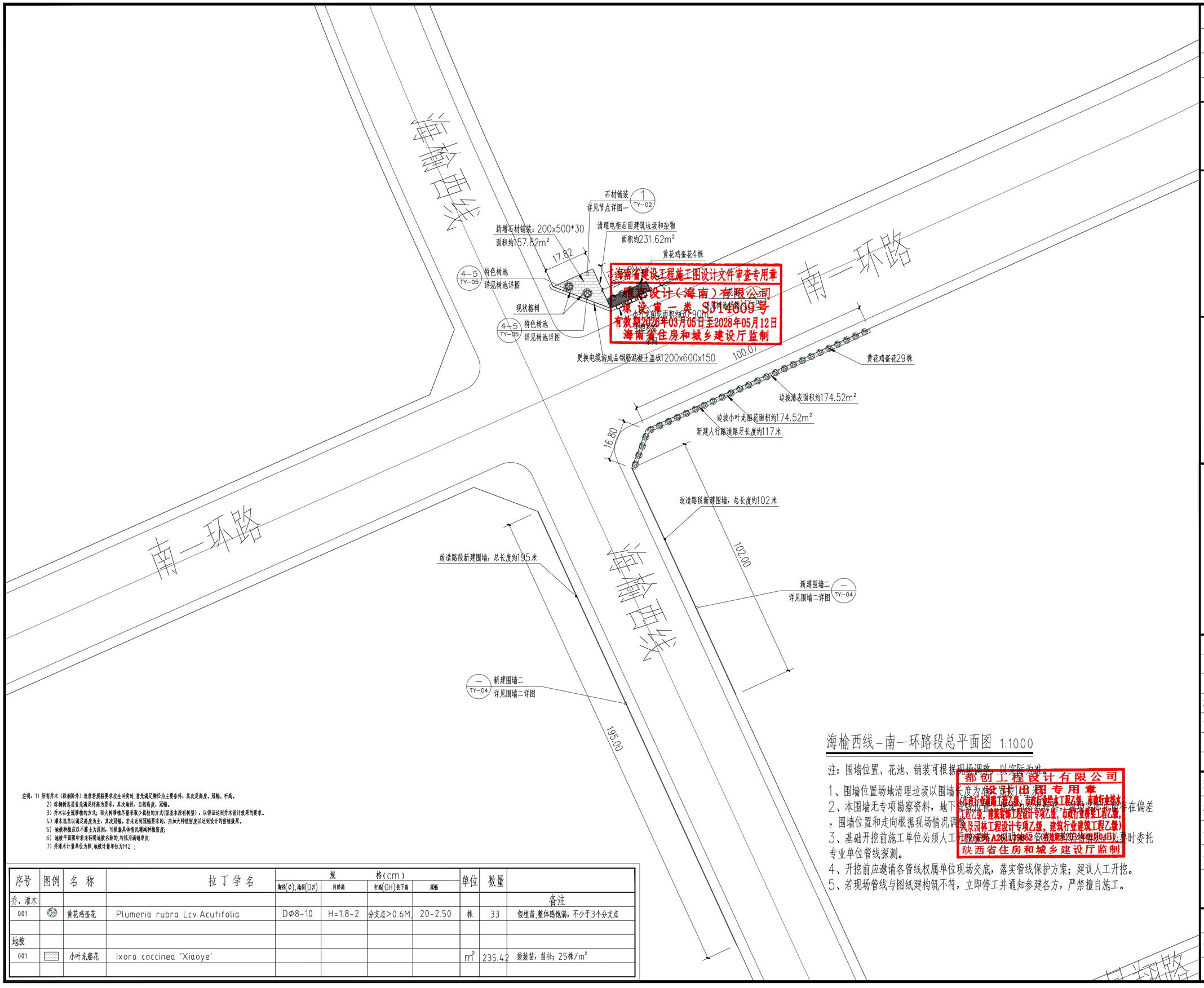

海榆西线-南一环路段总平面图 1:1000

注：围墙位置、花池、铺装可根据现场调整，以实际为准。

1、围墙位置场地清理垃圾以围墙长度为准按1.0米宽。

2、本围墙无专项勘察资料，地下管线位置仅供参考，施工前应以实际为准，设计存在偏差，围墙位置和走向根据现场情况调整。

3、基础开挖前施工单位必须人工开挖探沟，探明地下管线情况后，以免破坏地下管线，必要时委托专业单位管线探测。

4、开挖前应邀请各管线权属单位现场交底，落实管线保护方案；建议人工开挖。

5、若现场管线与图纸建构筑不符，立即停工并通知参建各方，严禁擅自施工。

注明：1）所有乔木（移栽除外）选苗若规格要求发生冲突时，首先满足胸径为主要条件，其次是高度、冠幅、杆高。
2）移栽树选苗首先满足杆高为要求，其次地径、自然高度、冠幅。
3）乔木以全冠移植的方式；而大树移植尽量采取少截枝的方式(留基本原有树型)，以保证达到乔木设计效果的要求。
4）灌木选苗以满足高度为主，其次冠幅。若未达到冠幅要求的，应加大种植苗度以达到设计的密植效果。
5）地被种植应以不露土为原则，可根据具体情况增减种植苗度；
6）地被平面图中若未标明地被名称的，均视为满铺草皮.
7）乔灌木计量单位为株,地被计量单位为M2 ；

序号	图例	名 称	拉丁学名	规格(cm) 胸径(Ø),地径(DØ)	自然高	杆高(GH)枝下高	冠幅	单位	数量	备注
乔、灌木										
001		黄花鸡蛋花	Plumeria rubra Lcv.Acutifolia	DØ8-10	H=1.8-2	分支点>0.6M	20-2.50	株	33	假植苗,整体感饱满，不少于3个分支点
地被										
001		小叶克船花	Ixora coccinea 'Xiaoye'					m^2	235.42	袋装苗，苗杜：25株/m^2

海南省建设工程施工图设计文件审查专用章
海南省设计（海南）有限公司
建设单一类 3714609号
有效期2026年03月05日至2028年05月12日
海南省住房和城乡建设厅监制

都创工程设计有限公司
设计专用章
建筑行业（建筑工程）乙级，市政行业（道路工程）乙级，市政行业（给水工程）乙级，市政行业（排水工程）乙级，市政行业（桥梁工程）乙级，市政行业（城镇燃气工程）乙级，市政行业（轨道交通工程）乙级，风景园林工程设计专项乙级，建筑行业建筑工程乙级）
陕西省住房和城乡建设厅监制

会签栏

总 图		电 气	
建 筑		给排水	
结 构		暖 通	

设计专用章

本图未加盖设计专用章无效

注册执业章

都创工程设计有限公司
Duchuang Engineering Design Co.,Ltd.
建筑行业（建筑工程）乙级
证书编号：A261139862

职 责	姓 名	签 署
审 定	周 涛	
审 核	张伟殊	
项目负责	周 涛	
专业负责	赵诗卉	
校 对	蒙星弟	
设 计	赵诗卉	

建设单位	澄迈县老城镇人民政府
项目名称	老城镇片区风貌及环境整治项目
分项名称	
子项名称	
图 名	海榆西线-南一环路路段 总平面图

图 号	ZP-02	设计号	
设计阶段	施工图设计	专 业	景观
版 次	第一版	日 期	2026.10

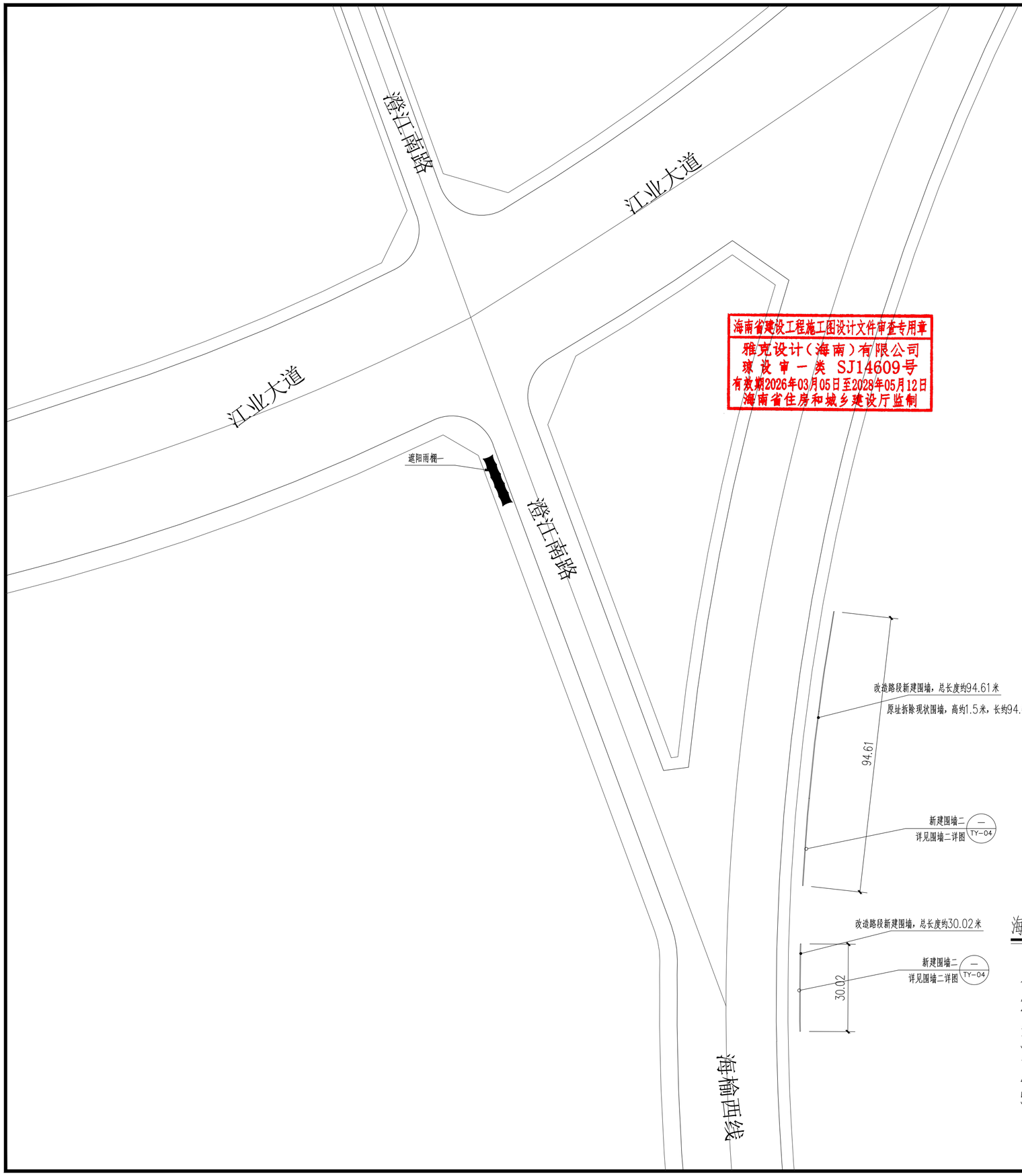

海南省建设工程施工图设计文件审查专用章
雅克设计（海南）有限公司
琼设审一类 SJ14609号
有效期2026年03月05日至2028年05月12日
海南省住房和城乡建设厅监制

海榆西线东侧—澄江南路段总平面图

雅克设计（海南）有限公司 设计出图专用章（建筑工程设计专项乙级，市政行业给水工程乙级，市政行业排水工程乙级，建筑装饰工程设计专项乙级，市政行业桥梁工程乙级，建筑行业建筑工程乙级）证书编号：A231139862（有效期至2031年01月04日）陕西省住房和城乡建设厅监制

注：围墙及遮阳雨棚位置可根据现场情况适当调整

1、围墙位置场地清理垃圾及周围环境建筑废渣完成。
2、本围墙无专项勘察资料，围墙基础设计为经验设计，现场可能存在偏差，围墙位置和走向根据现场情况调整
3、基础开挖前施工单位必须人工开挖探坑，探明地下管线、构筑物情况，必要时委托专业单位管线探测。
4、开挖前应邀请各管线权属单位现场交底，落实管线保护方案；建议人工开挖。
5、若现场管线与图纸建构筑不符，立即停工并通知参建各方，严禁擅自施工。

会签栏

总　图		电　气	
建　筑		给排水	
结　构		暖　通	

设计专用章

本图未加盖设计专用章无效

注册执业章

都创工程设计有限公司
Duchuang Engineering Design Co.,Ltd.
建筑行业（建筑工程）乙级
证书编号：A261139862

职　责	姓　名	签　署
审　定	周　涛	
审　核	张伟殊	
项目负责	周　涛	
专业负责	赵诗卉	
校　对	蒙星弟	
设　计	赵诗卉	

建设单位	澄迈县老城镇人民政府
项目名称	老城镇片区风貌及环境整治项目
分项名称	
子项名称	
图　名	海榆西线东侧-澄江南路段总平面图

图　号	ZP-03	设计号	
设计阶段	施工图设计	专　业	景观
版　次	第一版	日　期	2026.10

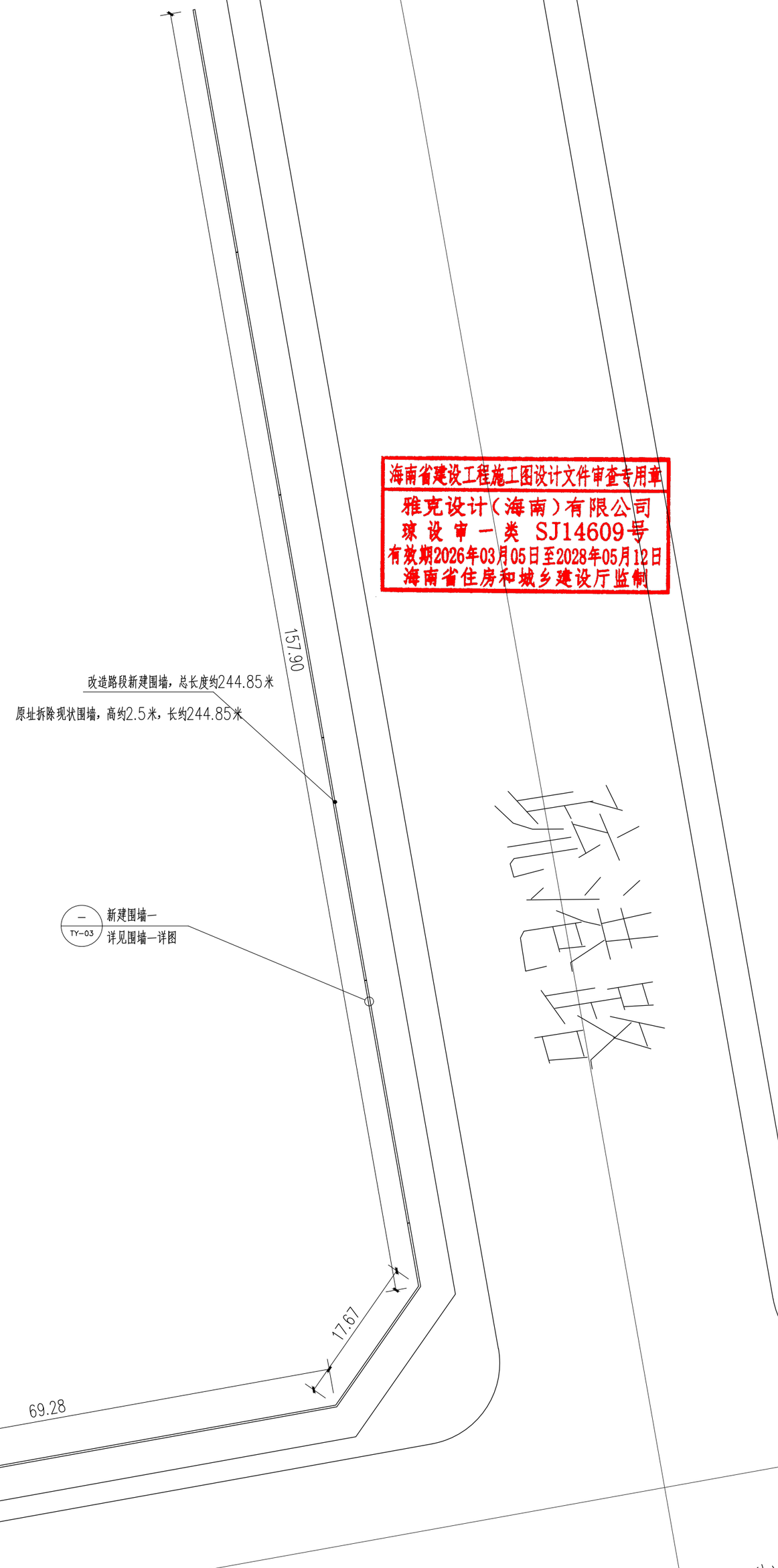

海南省建设工程施工图设计文件审查专用章
雅克设计（海南）有限公司
琼设审一类 SJ14609号
有效期2026年03月05日至2028年05月12日
海南省住房和城乡建设厅监制

都创工程设计有限公司
设计出图专用章
（市政行业道路工程乙级，市政行业给水工程乙级，市政行业排水工程乙级，建筑装饰工程设计专项乙级，市政行业桥梁工程乙级，风景园林工程设计专项乙级，建筑行业建筑工程乙级）
工程设计证书号：A261139862 （有效期至2031年01月04日）
陕西省住房和城乡建设厅监制

疏港路西侧-博院路北面路段总平面图 1:500

注：围墙位置可根据现场调整，以实际为准。

1、围墙位置场地清理垃圾以围墙长度为准，宽按1.2米。
2、本围墙无专项勘察资料，地下管线位置、埋深为参考资料，现场实际可能存在偏差，围墙位置和走向根据现场情况调整
3、基础开挖前施工单位必须人工开挖探坑，探明地下管线、构筑物情况，必要时委托专业单位管线探测。
4、开挖前应邀请各管线权属单位现场交底，落实管线保护方案；建议人工开挖。
5、若现场管线与图纸建构筑不符，立即停工并通知参建各方，严禁擅自施工。

会签栏

总图		电气	
建筑		给排水	
结构		暖通	

设计专用章

本图未加盖设计专用章无效

注册执业章

都创工程设计有限公司
Duchuang Engineering Design Co.,Ltd.
建筑行业（建筑工程）乙级
证书编号：A261139862

职责	姓名	签署
审定	周涛	
审核	张伟殊	
项目负责	周涛	
专业负责	赵诗卉	
校对	蒙星弟	
设计	赵诗卉	

建设单位	澄迈县老城镇人民政府
项目名称	老城镇片区风貌及环境整治项目
分项名称	
子项名称	
图名	疏港路西侧-博院路北面路段总平面图

图号	ZP-04	设计号	
设计阶段	施工图设计	专业	景观
版次	第一版	日期	2026.10

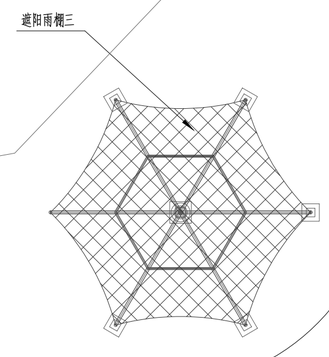

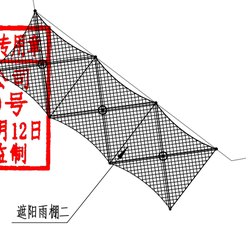

南一环路-睿丰路路口遮阳雨棚总平面图 1:200

注：遮阳雨棚位置可根据现场调整，以实际为准。

会签栏

总 图		电 气	
建 筑		给排水	
结 构		暖 通	

设计专用章

本图未加盖设计专用章无效

注册执业章

都创工程设计有限公司
Duchuang Engineering Design Co.,Ltd.
建筑行业（建筑工程）乙级
证书编号：A261139862

职 责	姓 名	签 署
审 定	周 涛	
审 核	张伟殊	
项目负责	周 涛	
专业负责	赵诗卉	
校 对	蒙星弟	
设 计	赵诗卉	

建设单位	澄迈县老城镇人民政府
项目名称	老城镇片区风貌及环境整治项目
分项名称	
子项名称	
图 名	南一环路-睿丰路路口遮阳雨棚总平面图

图 号	ZP-05	设计号	
设计阶段	施工图设计	专 业	景观
版 次	第一版	日 期	2026.10

苗木表

序号	图例	名 称	拉丁学名	规格(cm) 胸径(ø),地径(Dø)	自然高	杆高(GH)枝下高	冠幅	单位	数量	备注
乔、灌木										
001		火焰木	Spathodea campanulata	ø26-28	500-600	分支点>3.5M	500-600	株	5	假植苗，树形优美，整体感饱满
002										
003										
004										
地被										
001		马尼拉草						m^2	2289.55	满铺

总平面图 1:300

1、本公园无专项勘察资料，地下管线位置、埋深为参考资料。
2、连廊基础开挖前施工单位必须人工开挖探坑，探明地下管线、构筑物情况，必要时委托专业单位管线探测。
3、开挖前应邀请各管线权属单位现场交底，落实管线保护方案；建议人工开挖。
4、若现场管线与图纸建构筑不符，立即停工并通知参建各方，严禁擅自施工。

海南省建设工程施工图设计文件审查专用章
雅克设计（海南）有限公司
琼设审一类 SJ14609号
有效期2026年03月05日至2028年05月12日
海南省住房和城乡建设厅监制

都创工程设计有限公司
设计出图专用章
（市政行业道路工程乙级，市政行业给水工程乙级，市政行业排水工程乙级，建筑装饰工程设计专项乙级，市政行业桥梁工程乙级，风景园林工程设计专项乙级，建筑行业建筑工程乙级）
工程设计证书号：A261139862（有效期至2031年01月04日）
陕西省住房和城乡建设厅监制

会签栏			
总 图		电 气	
建 筑		给排水	
结 构		暖 通	

设计专用章

本图未加盖设计专用章无效

注册执业章

都创工程设计有限公司
Duchuang Engineering Design Co.,Ltd.
建筑行业（建筑工程）乙级
证书编号：A261139862

职责	姓名	签署
审定	周涛	
审核	张伟殊	
项目负责	周涛	
专业负责	赵诗卉	
校对	蒙星弟	
设计	赵诗卉	

建设单位	澄迈县老城镇人民政府
项目名称	老城镇片区风貌及环境整治项目
分项名称	
子项名称	
图名	美伦青年口袋公园总平面图
图号	ZP-06
设计阶段	施工图设计
版次	第一版
设计号	
专业	景观
日期	2026.10

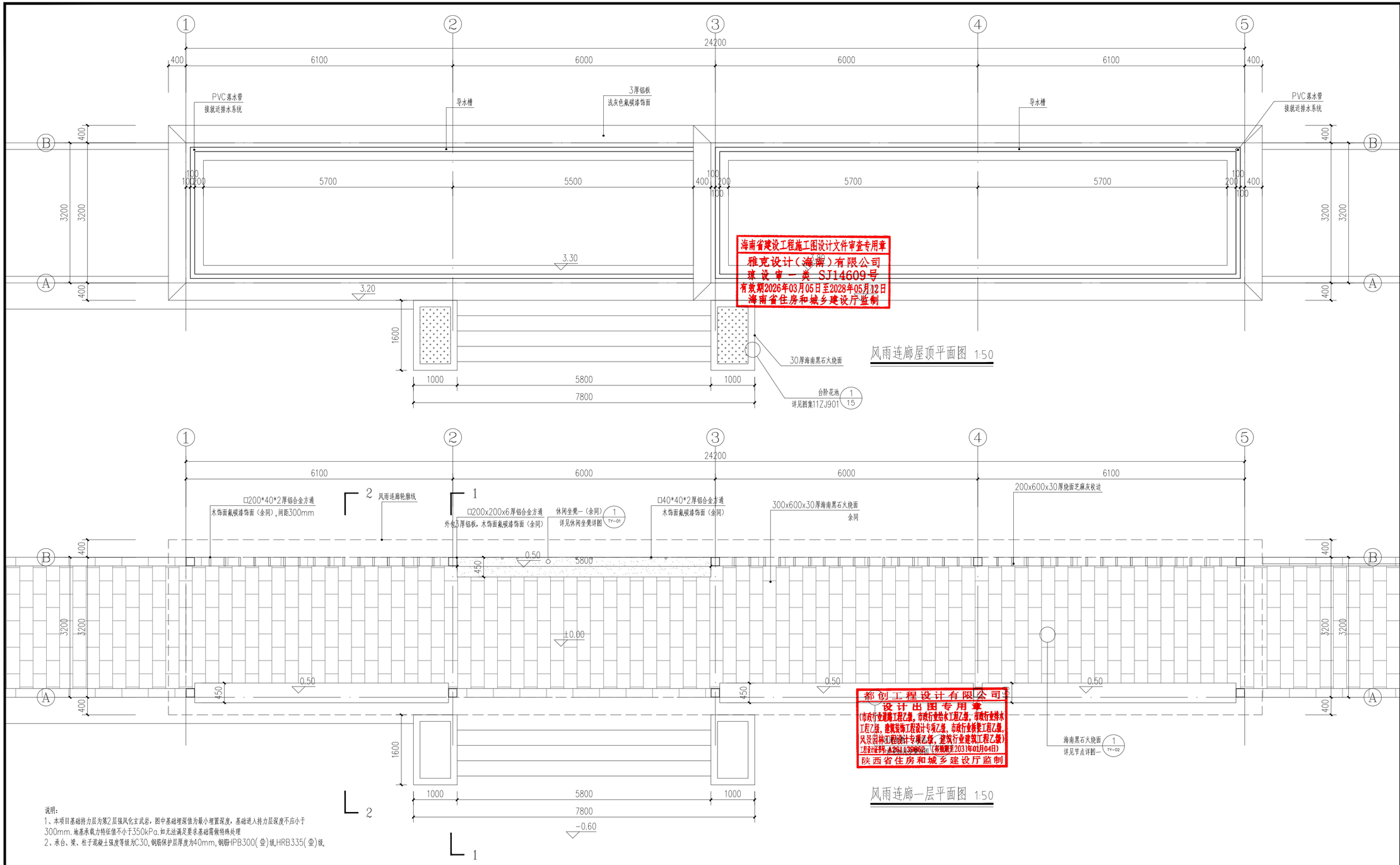

风雨连廊屋顶平面图 1:50

风雨连廊一层平面图 1:50

说明：

1、本项目基础持力层为第2层强风化玄武岩，图中基础埋深值为最小埋置深度，基础进入持力层深度不应小于300mm.地基承载力特征值不小于350kPa.如无法满足要求基础需做特殊处理

2、承台、梁、柱子混凝土强度等级为C30,钢筋保护层厚度为40mm,钢筋HPB300(Φ)级,HRB335(Φ)级.

海南省建设工程施工图设计文件审查专用章
雅克设计（海南）有限公司
建设审一类 SJ14609号
有效期2026年03月05日至2028年05月12日
海南省住房和城乡建设厅监制

都创工程设计有限公司
设计出图专用章
（市政行业道路工程乙级，市政行业给水工程乙级，市政行业排水工程乙级，建筑装饰工程设计专项乙级，市政行业桥梁工程乙级，风景园林工程设计专项乙级，建筑行业建筑工程乙级）
工程设计证书：A261139862（有效期至2031年01月04日）
陕西省住房和城乡建设厅监制

会签栏

总 图		电 气	
建 筑		给排水	
结 构		暖 通	

设计专用章

本图未加盖设计专用章无效

注册执业章

都创工程设计有限公司
Duchuang Engineering Design Co.,Ltd.
建筑行业（建筑工程）乙级
证书编号：A261139862

职 责	姓 名	签 署
审 定	周 涛	
审 核	张伟殊	
项目负责	周 涛	
专业负责	赵诗卉	
校 对	蒙星弟	
设 计	赵诗卉	

建设单位	澄迈县老城镇人民政府
项目名称	老城镇片区风貌及环境整治项目
分项名称	
子项名称	
图 名	风雨连廊一层平面图 风雨连廊屋顶平面图

图 号	LD-01	设计号	
设计阶段	施工图设计	专 业	景观
版 次	第一版	日 期	2026.10

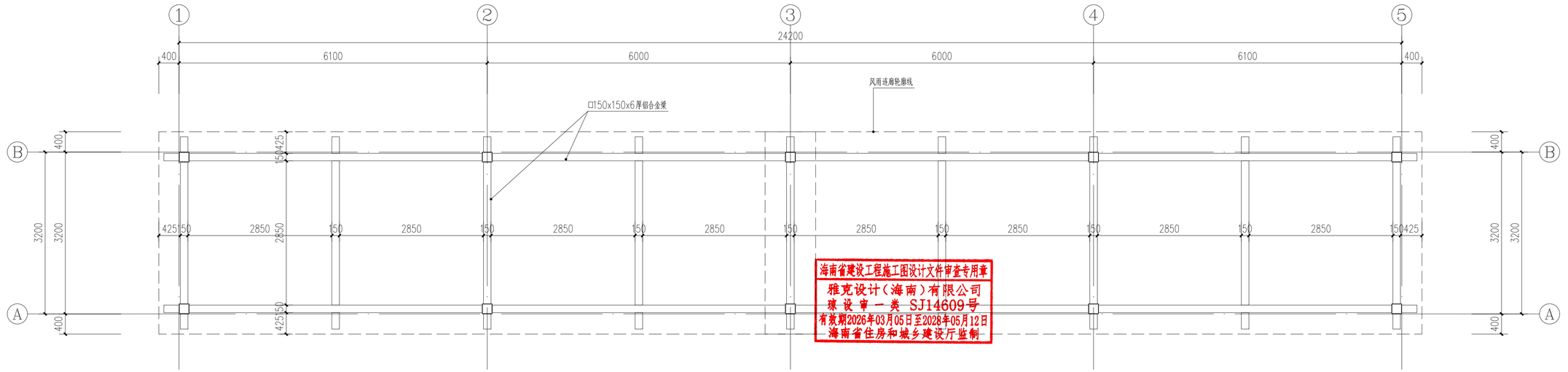

风雨连廊龙骨布置平面图 1:50

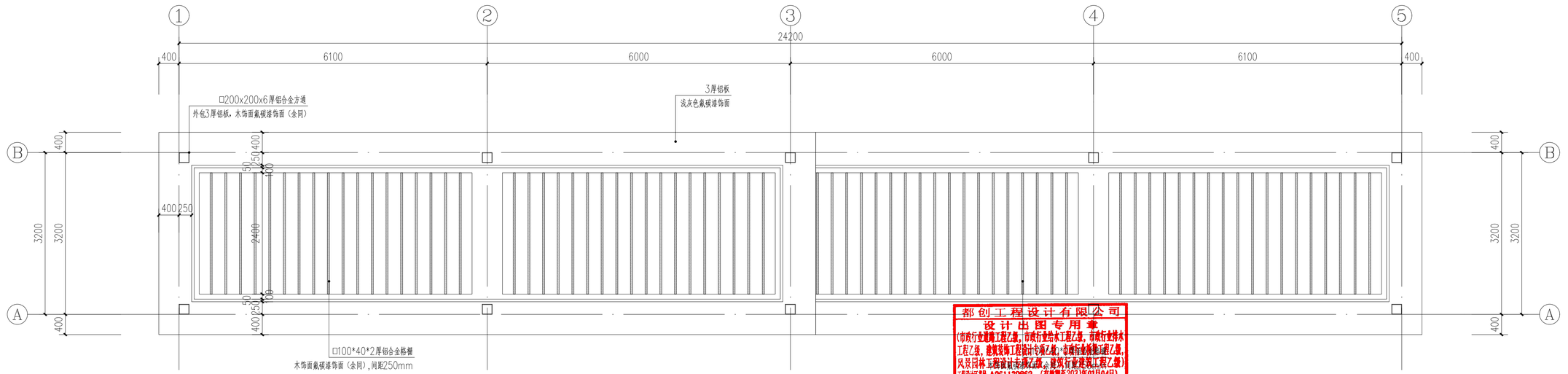

风雨连廊天花平面图 1:50

说明：
1、图中造型、材质、颜色、尺寸、工艺均需要需专业厂家深化设计，设计及加工过程中需与我司及甲方沟通确定，并考虑安装固定。
2、图中钢结构仅供参考，铝板和钢梁之间的扣件需专业公司二次设计，，设计过程中需与我司及甲方沟通确定。

会签栏

总 图		电 气	
建 筑		给排水	
结 构		暖 通	

设计专用章

本图未加盖设计专用章无效

注册执业章

都创工程设计有限公司
Duchuang Engineering Design Co.,Ltd.
建筑行业（建筑工程）乙级
证书编号：A261139862

职 责	姓 名	签 署
审 定	周 涛	
审 核	张伟殊	
项目负责	周 涛	
专业负责	赵诗卉	
校 对	蒙星弟	
设 计	赵诗卉	

建设单位	澄迈县老城镇人民政府
项目名称	老城镇片区风貌及环境整治项目
分项名称	
子项名称	
图 名	风雨连廊天花平面图 风雨连廊龙骨布置平面图

图 号	LD-02	设计号	
设计阶段	施工图设计	专 业	景观
版 次	第一版	日 期	2026.10

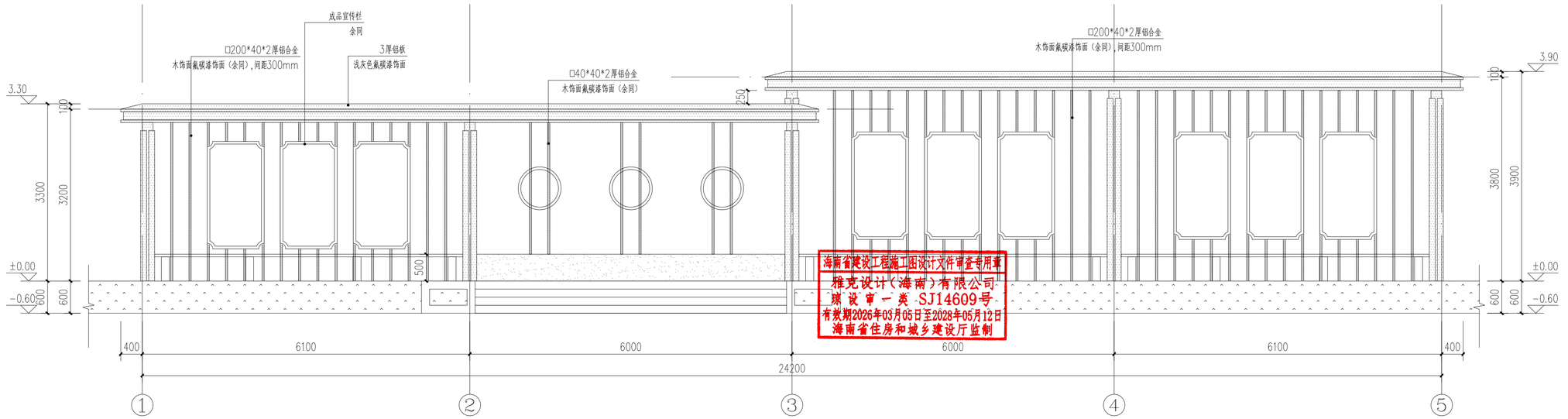

①~⑤轴立面图 1:50

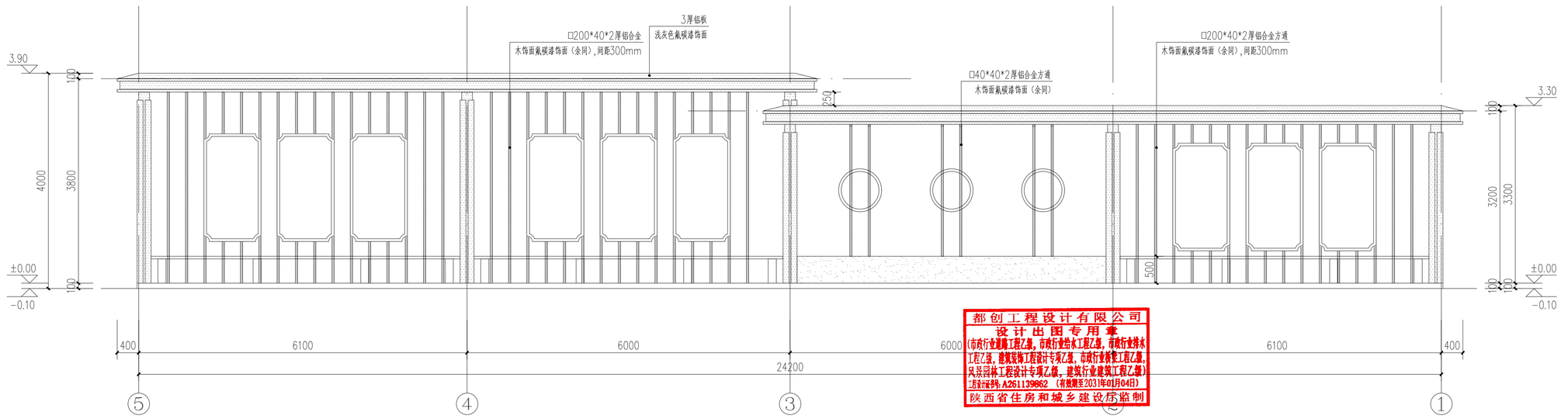

⑤~①轴立面图 1:50

说明：
1、图中造型、材质、颜色、尺寸、工艺均需要需专业厂家深化设计，设计及加工过程中需与我司及甲方沟通确定，并考虑安装固定。
2、图中钢结构仅供参考，铝板和钢梁之间的扣件需专业公司二次设计，，设计过程中需与我司及甲方沟通确定。

海南省建设工程施工图设计文件审查专用章
雅克设计（海南）有限公司
琼设审一类 SJ14609号
有效期2026年03月05日至2028年05月12日
海南省住房和城乡建设厅监制

都创工程设计有限公司
设计出图专用章
（市政行业道路工程乙级，市政行业给水工程乙级，市政行业排水工程乙级，建筑装饰工程设计专项乙级，市政行业桥梁工程乙级，风景园林工程设计专项乙级，建筑行业建筑工程乙级）
工程许可证书号：A261139862（有效期至2031年01月04日）
陕西省住房和城乡建设厅监制

会签栏

总 图		电 气	
建 筑		给排水	
结 构		暖 通	

设计专用章

本图未加盖设计专用章无效

注册执业章

都创工程设计有限公司
Duchuang Engineering Design Co.,Ltd.
建筑行业（建筑工程）乙级
证书编号：A261139862

职 责	姓 名	签 署
审 定	周 涛	
审 核	张伟殊	
项目负责	周 涛	
专业负责	赵诗卉	
校 对	蒙星弟	
设 计	赵诗卉	

建设单位	澄迈县老城镇人民政府
项目名称	老城镇片区风貌及环境整治项目
分项名称	
子项名称	
图 名	风雨连廊立面图一

图 号	LD-03	设计号	
设计阶段	施工图设计	专 业	景观
版 次	第一版	日 期	2026.10

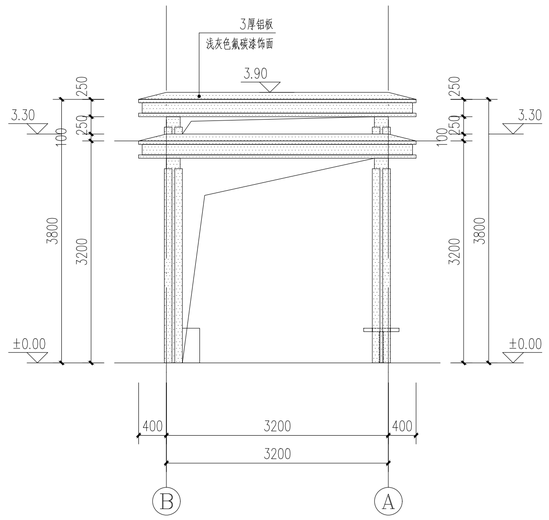

1 B~A轴立面图 1:50

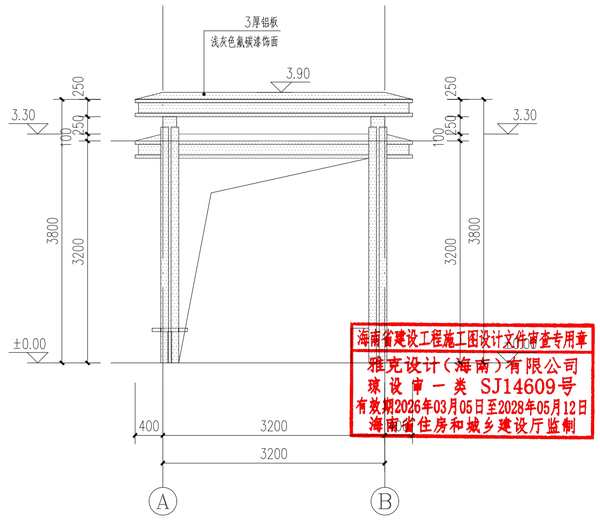

2 A~B轴立面图 1:50

海南省建设工程施工图设计文件审查专用章
雅克设计（海南）有限公司
琼设审一类 SJ14609号
有效期2026年03月05日至2028年05月12日
海南省住房和城乡建设厅监制

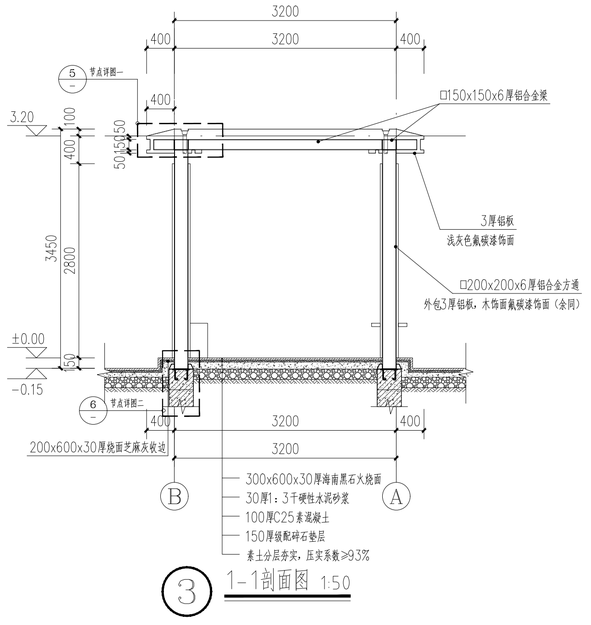

3 1-1剖面图 1:50

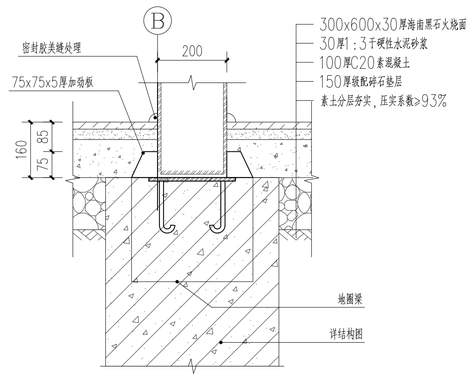

6 节点大样二 1:10

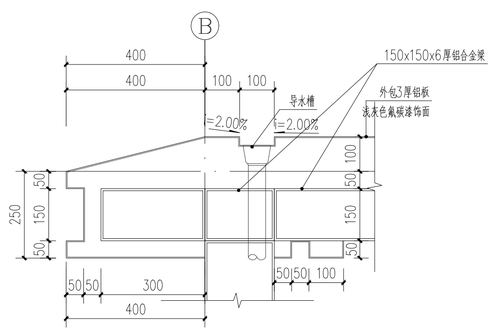

5 节点大样一 1:10

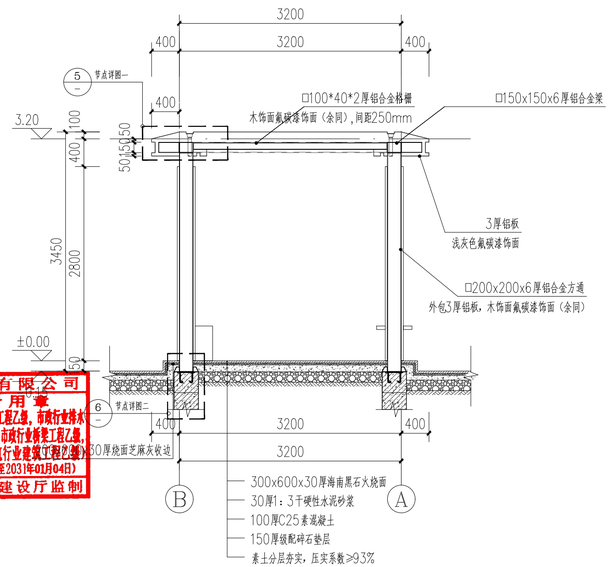

4 2-2剖面图 1:50

都创工程设计有限公司
设计出图专用章
（市政行业道路工程乙级，市政行业给水工程乙级，市政行业排水工程乙级，建筑装饰工程设计专项乙级，市政行业桥梁工程乙级，风景园林工程设计专项乙级，建筑行业建筑工程乙级）
工程设计证书号：A261139862（有效期至2031年01月04日）
陕西省住房和城乡建设厅监制

说明：
1、图中造型、材质、颜色、尺寸、工艺均需要需专业厂家深化设计，设计及加工过程中需与我司及甲方沟通确定，并考虑安装固定。
2、图中钢结构仅供参考，铝板和钢梁之间的扣件需专业公司二次设计，，设计过程中需与我司及甲方沟通确定。

会签栏

总 图		电 气	
建 筑		给排水	
结 构		暖 通	

设计专用章

本图未加盖设计专用章无效

注册执业章

都创工程设计有限公司
Duchuang Engineering Design Co.,Ltd.
建筑行业（建筑工程）乙级
证书编号：A261139862

职 责	姓 名	签 署
审 定	周 涛	
审 核	张伟殊	
项目负责	周 涛	
专业负责	赵诗卉	
校 对	蒙星弟	
设 计	赵诗卉	

建设单位	澄迈县老城镇人民政府
项目名称	老城镇片区风貌及环境整治项目
分项名称	
子项名称	
图 名	风雨连廊立面图二 风雨连廊剖面图

图 号	LD-04	设计号	
设计阶段	施工图设计	专 业	景观
版 次	第一版	日 期	2026.10

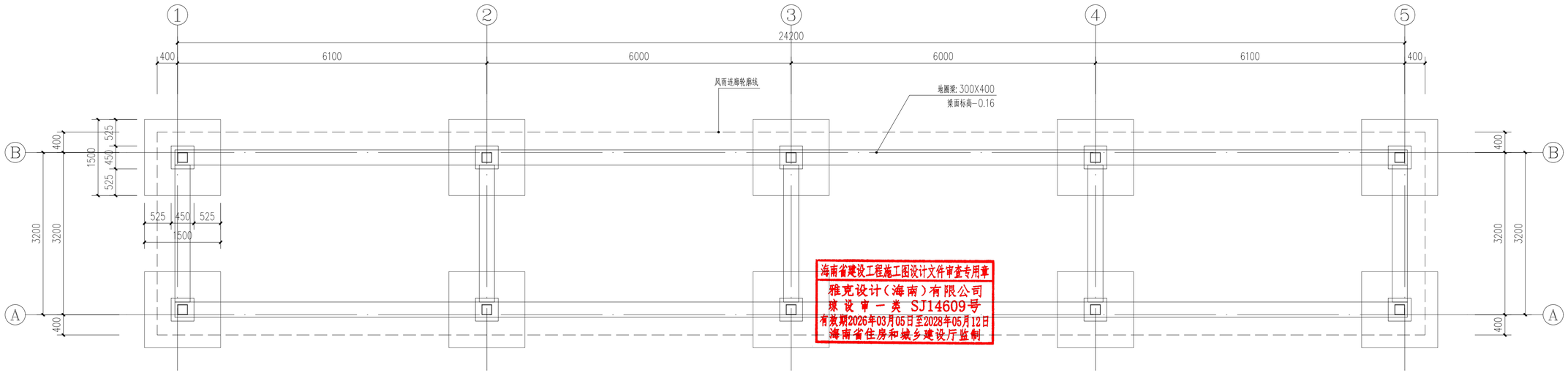

1 风雨连廊基础平面图 1:50

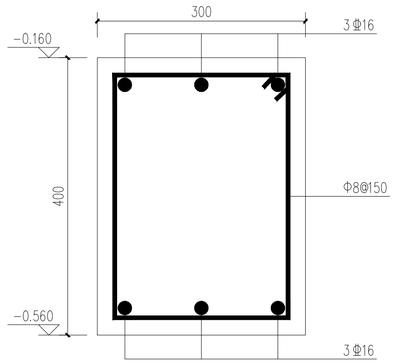

2 地圈梁配筋 1:5

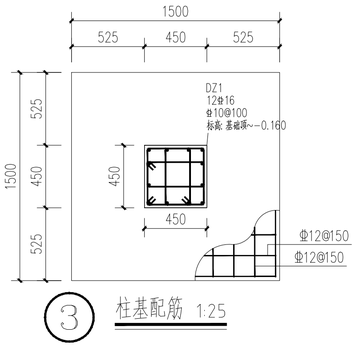

3 柱基配筋 1:25

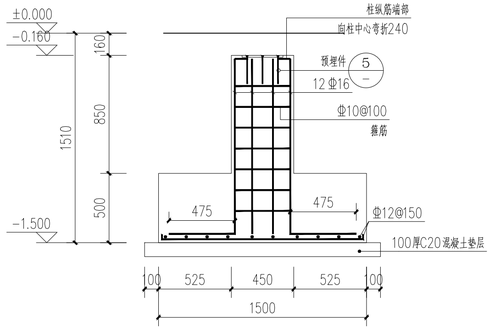

4 柱基配筋剖面 1:25

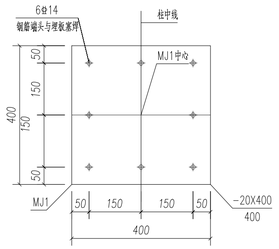

MJ1

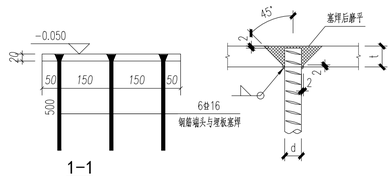

1-1

穿孔塞焊

5 预埋件详图 1:50

海南省建设工程施工图设计文件审查专用章
雅克设计（海南）有限公司
建 设 审 一 类 SJ14609号
有效期2026年03月05日至2028年05月12日
海南省住房和城乡建设厅监制

都创工程设计有限公司
设计出图专用章
（市政行业道路工程乙级，市政行业给水工程乙级，市政行业排水工程乙级，建筑装饰工程设计专项乙级，市政行业桥梁工程乙级，风景园林工程设计专项乙级，建筑行业建筑工程乙级）
工程证书编号：A261139862（有效期至2031年01月04日）
陕西省住房和城乡建设厅监制

说明：
1、本项目基础持力层为第2层强风化玄武岩，图中基础埋深值为最小埋置深度，基础进入持力层深度不应小于300mm. 地基承载力特征值不小于350kPa. 如无法满足要求基础需做特殊处理
2、承台、梁、柱子混凝土强度等级为C30, 钢筋保护层厚度为40mm, 钢筋HPB300(Φ)级,HRB335(Φ)级.

会签栏

总 图		电 气	
建 筑		给排水	
结 构		暖 通	

设计专用章

本图未加盖设计专用章无效

注册执业章

都创工程设计有限公司
Duchuang Engineering Design Co.,Ltd.
建筑行业（建筑工程）乙级
证书编号：A261139862

职 责	姓 名	签 署
审 定	周 涛	
审 核	张伟殊	
项目负责	周 涛	
专业负责	赵诗卉	
校 对	蒙星弟	
设 计	赵诗卉	

建设单位	澄迈县老城镇人民政府		
项目名称	老城镇片区风貌及环境整治项目		
分项名称			
子项名称			
图 名	风雨连廊结构详图		
图 号	LD-05	设计号	
设计阶段	施工图设计	专 业	景观
版 次	第一版	日 期	2026.10



公园入口标志平面图 1:25



公园入口标志展开正立面图 1:25

会签栏

总 图		电 气	
建 筑		给排水	
结 构		暖 通	

设计专用章

本图未加盖设计专用章无效

注册执业章

都创工程设计有限公司
Duchuang Engineering Design Co.,Ltd.
建筑行业（建筑工程）乙级
证书编号：A261139862

职 责	姓 名	签 署
审 定	周 涛	
审 核	张伟殊	
项目负责	周 涛	
专业负责	赵诗卉	
校 对	蒙星弟	
设 计	赵诗卉	

建设单位	澄迈县老城镇人民政府
项目名称	老城镇片区风貌及环境整治项目
分项名称	
子项名称	
图 名	公园入口标志详图一

图 号	LD-06	设计号	
设计阶段	施工图设计	专 业	景观
版 次	第一版	日 期	2026.10



公园入口标志展开背立面图 1:25



小品展开立面图 1:25

海南省建设工程施工图设计文件审查专用章
雅克设计（海南）有限公司
琼设审一类 SJ14609号
有效期2026年03月05日至2028年05月12日
海南省住房和城乡建设厅监制

都创工程设计有限公司
设计出图专用章
（市政行业道路工程乙级，市政行业给水工程乙级，市政行业排水工程乙级，建筑装饰工程设计专项乙级，市政行业桥梁工程乙级，风景园林工程设计专项乙级，建筑行业建筑工程乙级）
工程设计证书号：A261139862（有效期至2031年01月04日）
陕西省住房和城乡建设厅监制

会签栏

总 图		电 气	
建 筑		给排水	
结 构		暖 通	

设计专用章

本图未加盖设计专用章无效

注册执业章

都创工程设计有限公司
Duchuang Engineering Design Co.,Ltd.
建筑行业（建筑工程）乙级
证书编号：A261139862

职 责	姓 名	签 署
审 定	周 涛	
审 核	张伟殊	
项目负责	周 涛	
专业负责	赵诗卉	
校 对	蒙星弟	
设 计	赵诗卉	

建设单位	澄迈县老城镇人民政府
项目名称	老城镇片区风貌及环境整治项目
分项名称	
子项名称	
图 名	公园入口标志详图二

图 号	LD-07	设计号	
设计阶段	施工图设计	专 业	景观
版 次	第一版	日 期	2026.10

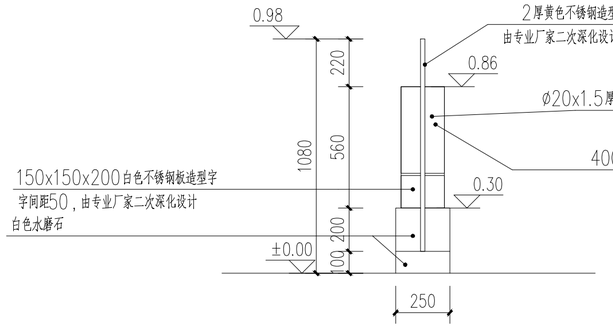

公园入口标志侧立面图 1:20

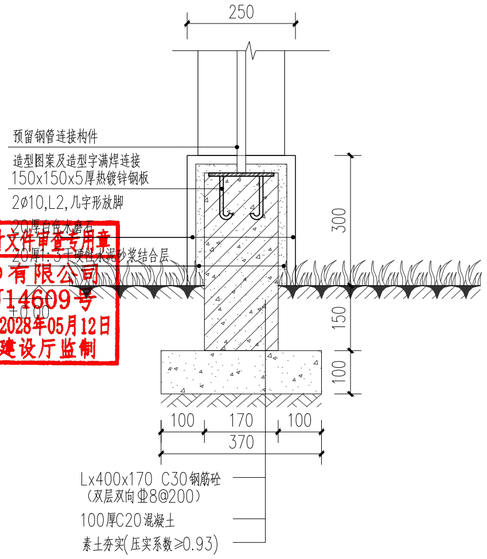

1-1剖面图 1:10

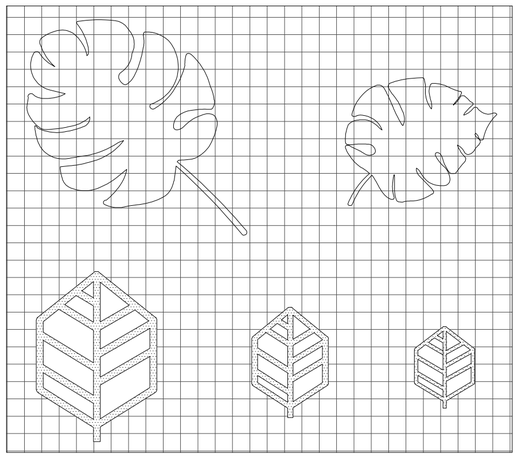

造型图案网格放线定位 1:25

网格大小为100x100

海南省建设工程施工图设计文件审查专用章
都创设计（海南）有限公司
琼设审一类 SJ14609号
有效期2026年03月05日至2028年05月12日
海南省住房和城乡建设厅监制

都创工程设计有限公司
设计出图专用章
(市政行业道路工程乙级，市政行业给水工程乙级，市政行业排水工程乙级，建筑装饰工程设计专项乙级，市政行业桥梁工程乙级，风景园林工程设计专项乙级，建筑行业建筑工程乙级)
工程设计证书号：A261139862 （有效期至2031年01月04日）
陕西省住房和城乡建设厅监制

会签栏

总 图		电 气	
建 筑		给排水	
结 构		暖 通	

设计专用章

本图未加盖设计专用章无效

注册执业章

都创工程设计有限公司
Duchuang Engineering Design Co.,Ltd.
建筑行业（建筑工程）乙级
证书编号：A261139862

职 责	姓 名	签 署
审 定	周 涛	
审 核	张伟殊	
项目负责	周 涛	
专业负责	赵诗卉	
校 对	蒙星弟	
设 计	赵诗卉	

建设单位	澄迈县老城镇人民政府
项目名称	老城镇片区风貌及环境整治项目
分项名称	
子项名称	
图 名	公园入口标志详图三

图 号	LD-08	设计号	
设计阶段	施工图设计	专 业	景观
版 次	第一版	日 期	2026.10

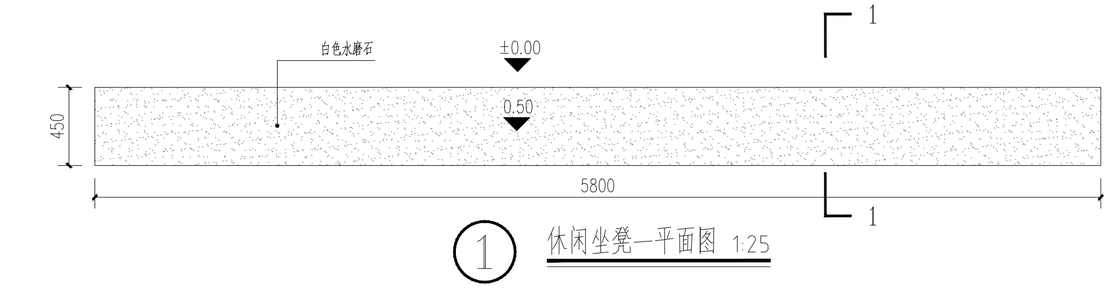

① 休闲坐凳一平面图 1:25

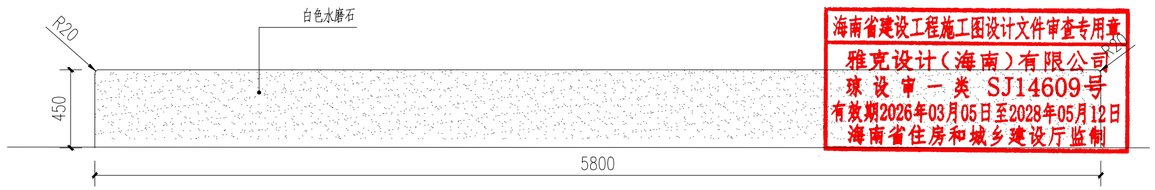

休闲坐凳一立面图 1:25

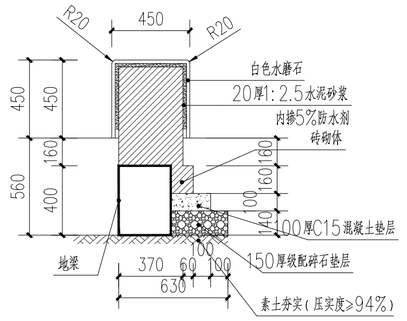

休闲坐凳一1-1剖面图 1:25

海南省建设工程施工图设计文件审查专用章
雅克设计（海南）有限公司
琼 设 审 一 类 SJ14609号
有效期2026年03月05日至2028年05月12日
海南省住房和城乡建设厅监制

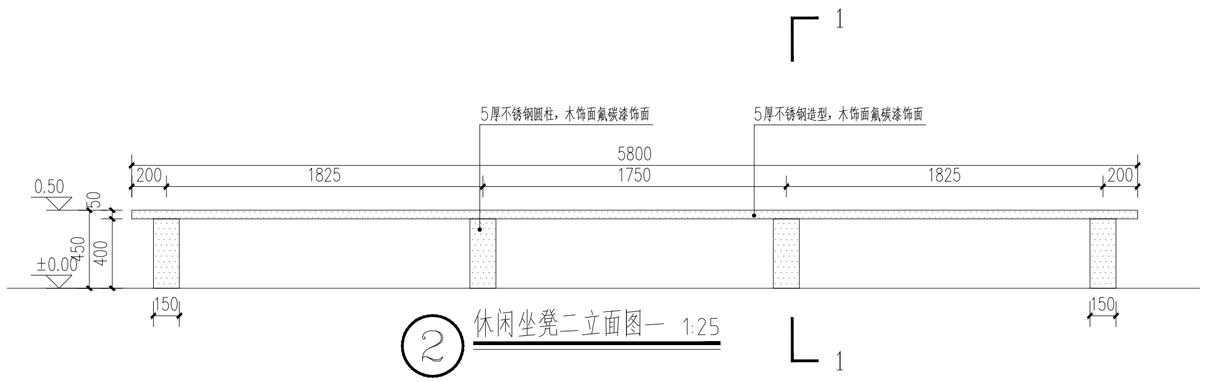

② 休闲坐凳二立面图一 1:25

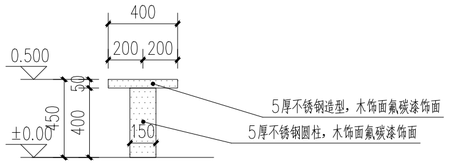

休闲坐凳二立面图二 1:25

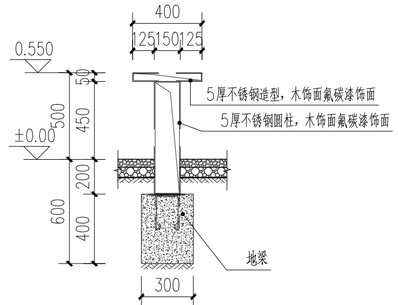

休闲坐凳一1-1剖面图 1:25

都创工程设计有限公司
设计出图专用章
（市政行业道路工程乙级，市政行业给水工程乙级，市政行业排水工程乙级，建筑装饰工程设计专项乙级，市政行业桥梁工程乙级，风景园林工程设计专项乙级，建筑行业建筑工程乙级）
工程设计证书号：A261139862（有效期至2031年01月04日）
陕西省住房和城乡建设厅监制

会签栏

总 图		电 气	
建 筑		给排水	
结 构		暖 通	

设计专用章

本图未加盖设计专用章无效

注册执业章

都创工程设计有限公司
Duchuang Engineering Design Co.,Ltd.
建筑行业（建筑工程）乙级
证书编号：A261139862

职 责	姓 名	签 署
审 定	周 涛	
审 核	张伟殊	
项目负责	周 涛	
专业负责	赵诗卉	
校 对	蒙星弟	
设 计	赵诗卉	

建设单位	澄迈县老城镇人民政府
项目名称	老城镇片区风貌及环境整治项目
分项名称	
子项名称	
图 名	休闲坐凳详图

图 号	TY-01	设计号	
设计阶段	施工图设计	专 业	景观
版 次	第一版	日 期	2026.10

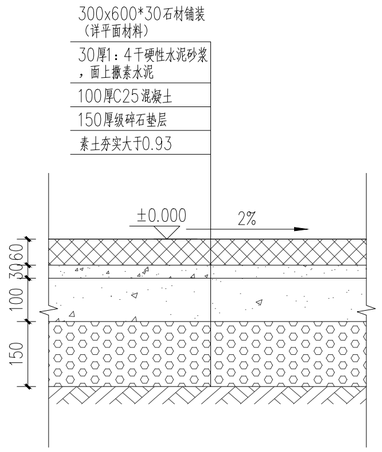

1 铺砖标准剖面详图 1:10

注：图以石材铺装为例

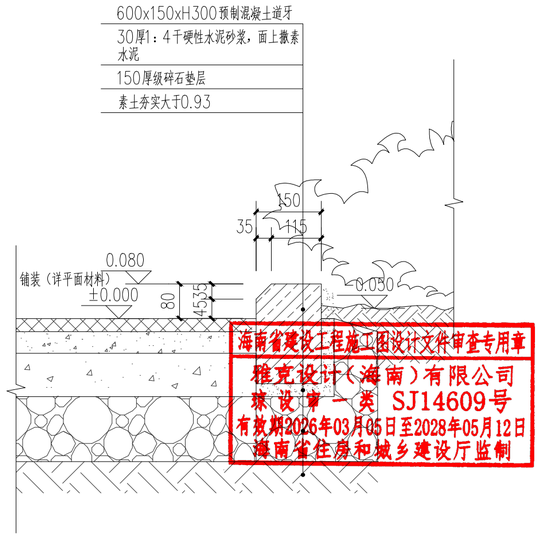

2 绿化与铺装间构造做法 1:10

注：用于铺装与绿环衔接部分，

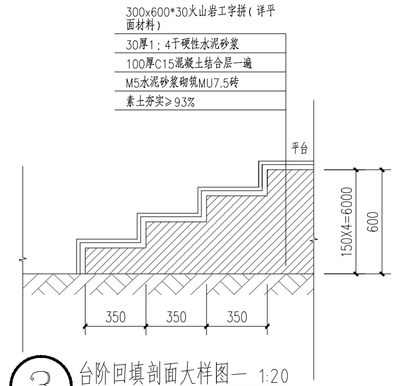

3 台阶回填剖面大样图一 1:20

注明：适用于公园区域

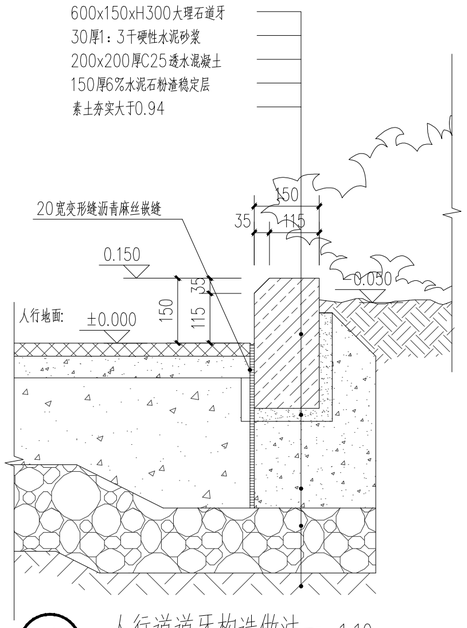

4 人行道道牙构造做法一 1:10

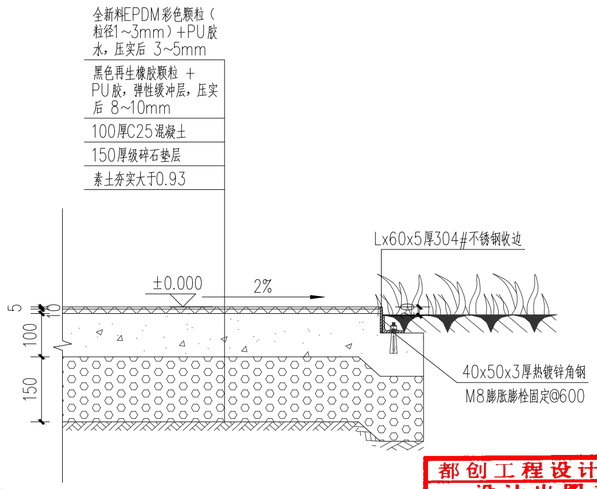

5 EPDM彩色颗粒跑道标准剖面详图 1:10

注明：纵向、横向伸缩缝间距不大于6M，种植土与铺装之间留出300

（混凝土面层采用拉毛处理并清理干净,专用PU底涂）

海南省建设工程施工图设计文件审查专用章
雅克设计（海南）有限公司
综 设 审 一 类 SJ14609号
有效期2026年03月05日至2028年05月12日
海南省住房和城乡建设厅监制

都创工程设计有限公司
设计出图专用章
（市政行业道路工程乙级，市政行业给水工程乙级，市政行业排水工程乙级，建筑装饰工程设计专项乙级，市政行业桥梁工程乙级，风景园林工程设计专项乙级，建筑行业建筑工程乙级）
工程设计资质证书 A261139862 （有效期至2031年01月04日）
陕西省住房和城乡建设厅监制

会签栏

总 图		电 气	
建 筑		给排水	
结 构		暖 通	

设计专用章

本图未加盖设计专用章无效

注册执业章

都创工程设计有限公司
Duchuang Engineering Design Co.,Ltd.

建筑行业（建筑工程）乙级
证书编号：A261139862

职 责	姓 名	签 署
审 定	周 涛	
审 核	张伟殊	
项目负责	周 涛	
专业负责	赵诗卉	
校 对	蒙星弟	
设 计	赵诗卉	

建设单位	澄迈县老城镇人民政府
项目名称	老城镇片区风貌及环境整治项目
分项名称	
子项名称	
图 名	节点详图一

图 号	TY-02	设计号	
设计阶段	施工图设计	专 业	景观
版 次	第一版	日 期	2026.10

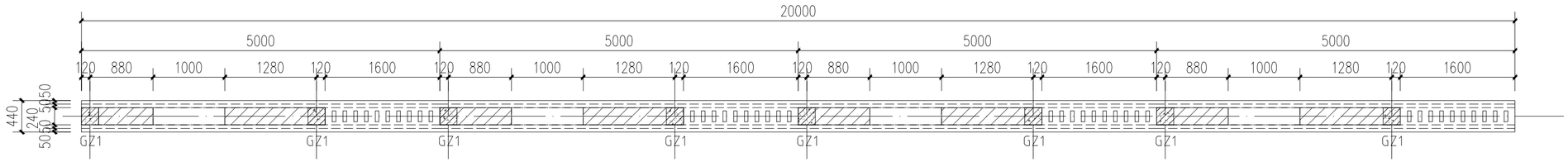

标准围墙一平面图 1:50

海南省建设工程施工图设计文件审查专用章
雅克设计（海南）有限公司
琼 设 审 一 类 SJ14609号
有效期2026年03月05日至2028年05月12日
海南省住房和城乡建设厅监制

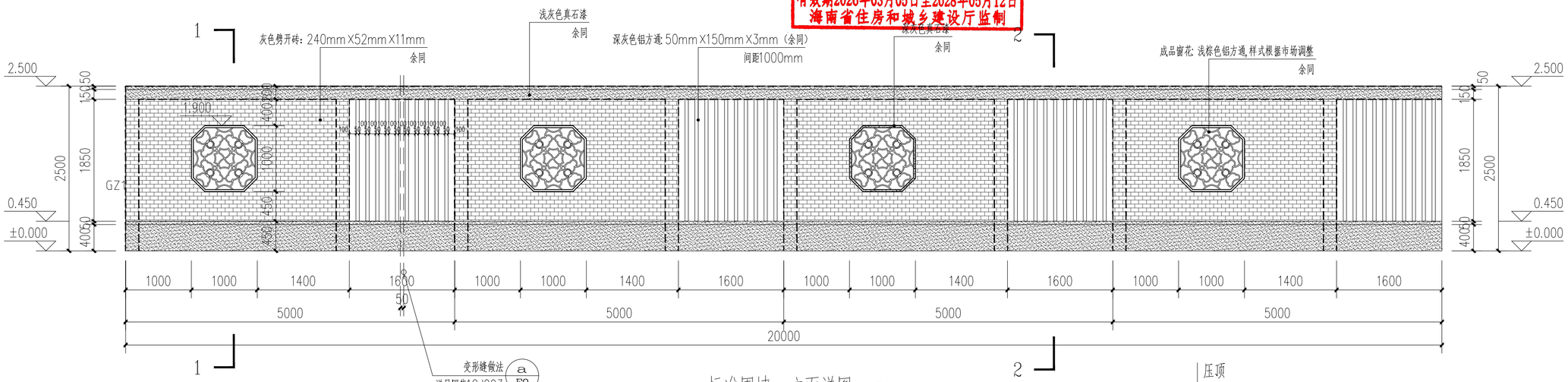

标准围墙一立面详图 1:50

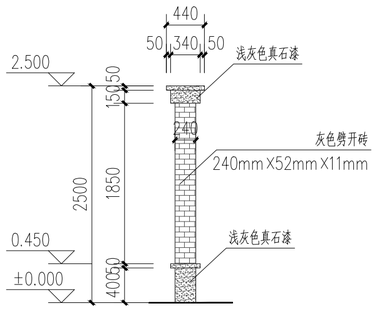

围墙立面图 1:50

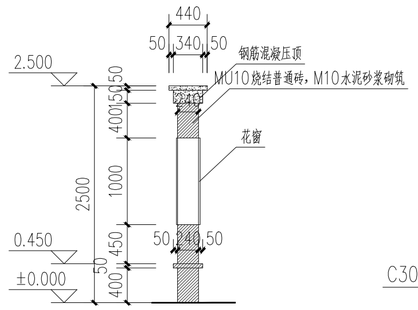

围墙1-1剖面图 1:50

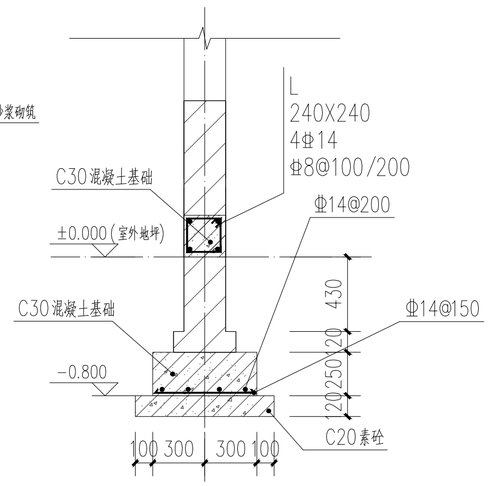

基础剖面图 1:50 注：地基承载力特征值不小于120kpa

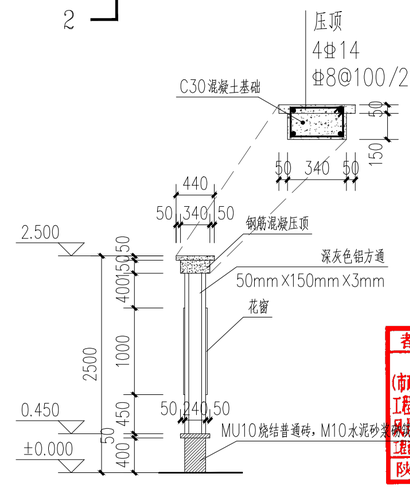

围墙2-2剖面图 1:50

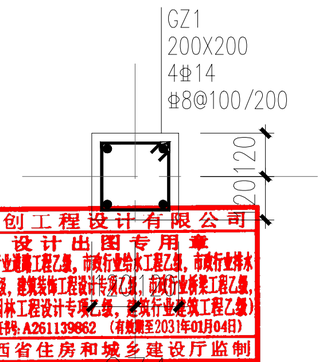

都创工程设计有限公司
设计出图专用章
（市政行业道路工程乙级，市政行业给水工程乙级，市政行业排水工程乙级，建筑装饰工程设计专项乙级，市政行业桥梁工程乙级，风景园林工程设计专项乙级，建筑行业建筑工程乙级）
工程设计证书号：A261139862 （有效期至2031年01月04日）
陕西省住房和城乡建设厅监制

会签栏

总 图		电 气	
建 筑		给排水	
结 构		暖 通	

设计专用章

本图未加盖设计专用章无效

注册执业章

都创工程设计有限公司
Duchuang Engineering Design Co.,Ltd.
建筑行业（建筑工程）乙级
证书编号：A261139862

职 责	姓 名	签 署
审 定	周 涛	
审 核	张伟殊	
项目负责	周 涛	
专业负责	赵诗卉	
校 对	蒙星弟	
设 计	赵诗卉	

建设单位	澄迈县老城镇人民政府
项目名称	老城镇片区风貌及环境整治项目
分项名称	
子项名称	
图 名	围墙一详图

图 号	TY-03	设计号	
设计阶段	施工图设计	专 业	景观
版 次	第一版	日 期	2026.10

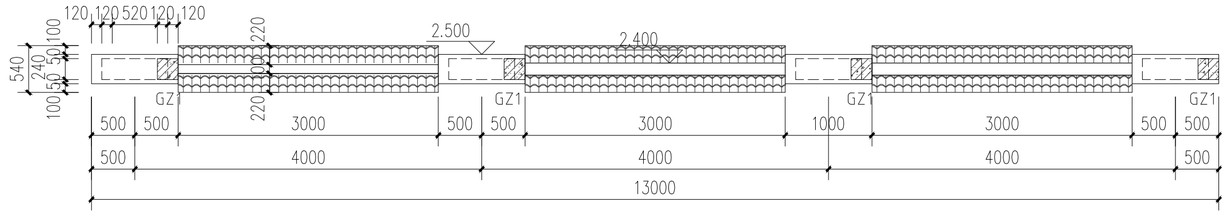

标准围墙二平面图 1:50

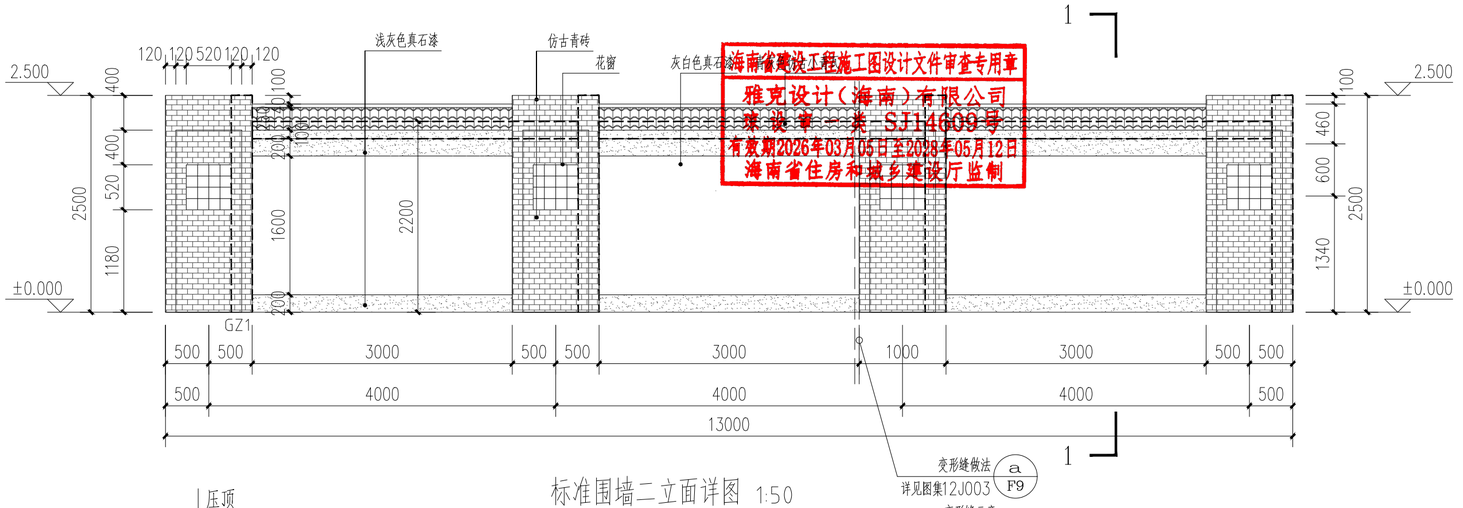

标准围墙二立面详图 1:50

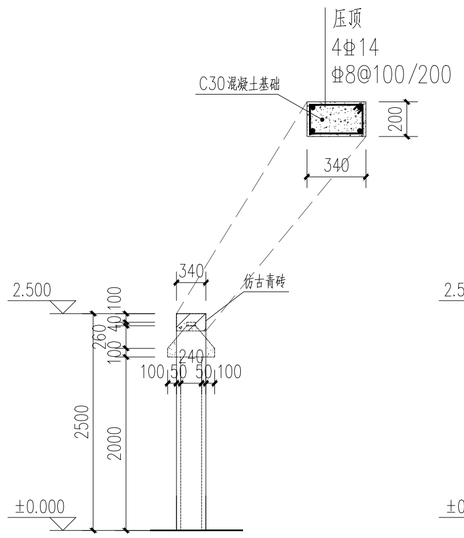

围墙二立面图一 1:50

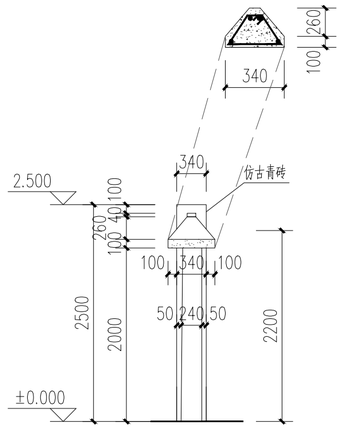

围墙1-1剖面图 1:50

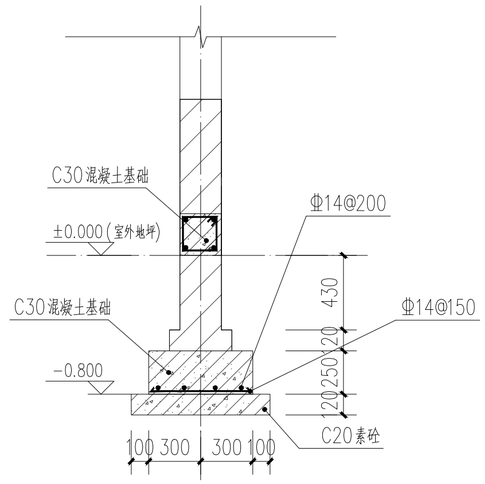

基础剖面图 1:50

注：地基承载力特征值不小于120kpa

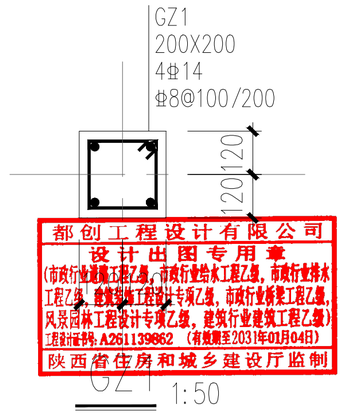

GZ1 1:50

会签栏

总 图		电 气	
建 筑		给排水	
结 构		暖 通	

设计专用章

本图未加盖设计专用章无效

注册执业章

都创工程设计有限公司
Duchuang Engineering Design Co.,Ltd.
建筑行业（建筑工程）乙级
证书编号：A261139862

职 责	姓 名	签 署
审 定	周 涛	
审 核	张伟殊	
项目负责	周 涛	
专业负责	赵诗卉	
校 对	蒙星弟	
设 计	赵诗卉	

建设单位	澄迈县老城镇人民政府
项目名称	老城镇片区风貌及环境整治项目
分项名称	
子项名称	
图 名	围墙二详图

图 号	TY-04	设计号	
设计阶段	施工图设计	专 业	景观
版 次	第一版	日 期	2026.10

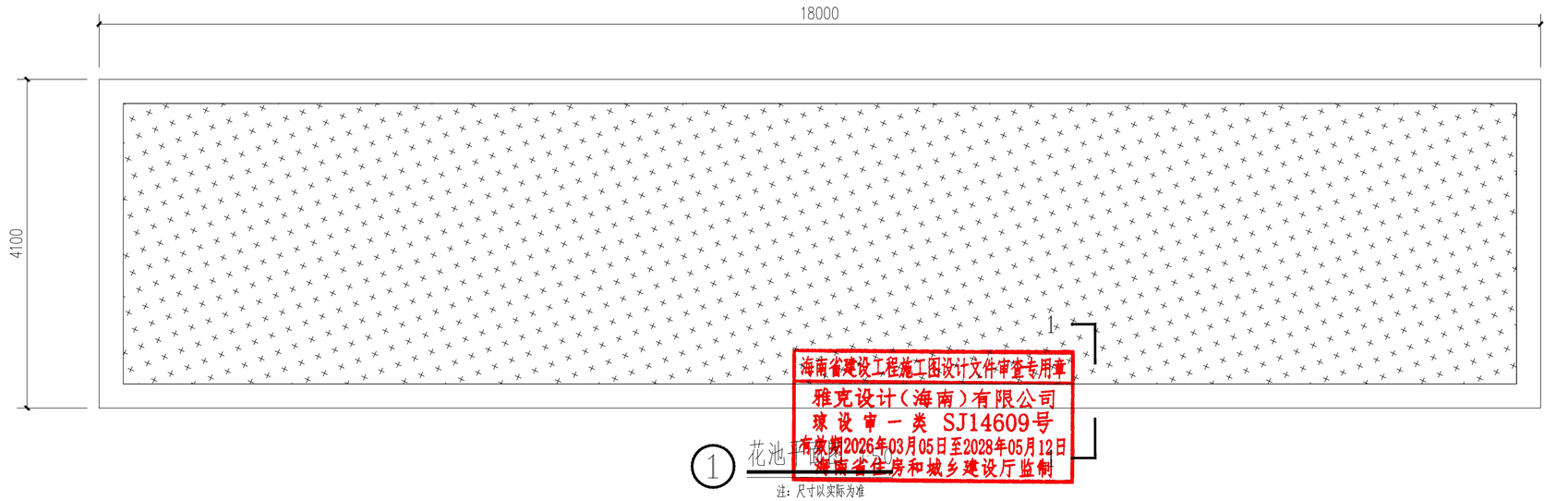

① 花池平面图 1:50

注：尺寸以实际为准

海榆西线东侧-南一环路南面路段

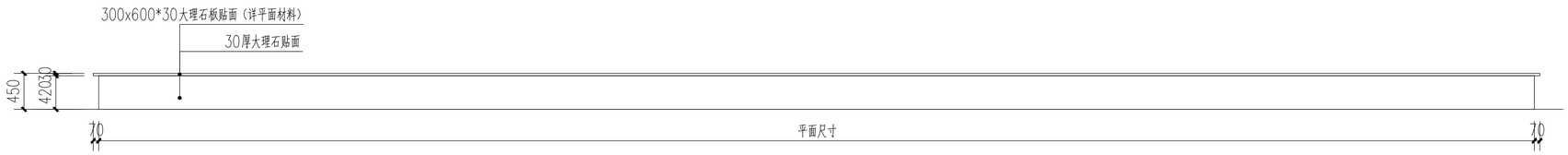

② 花池开立面图 1:50

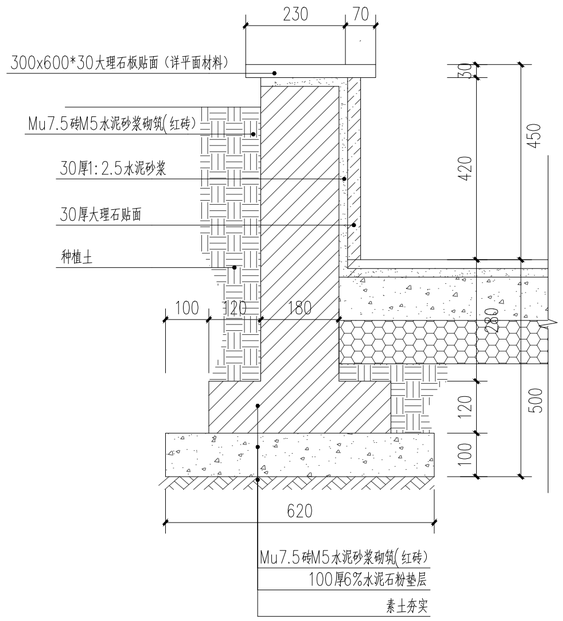

③ 花池1-1剖面图 1:10

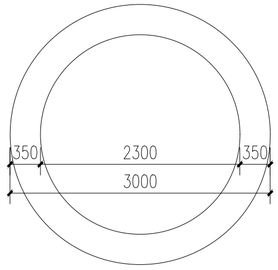

④ 树池开平面图 1:50

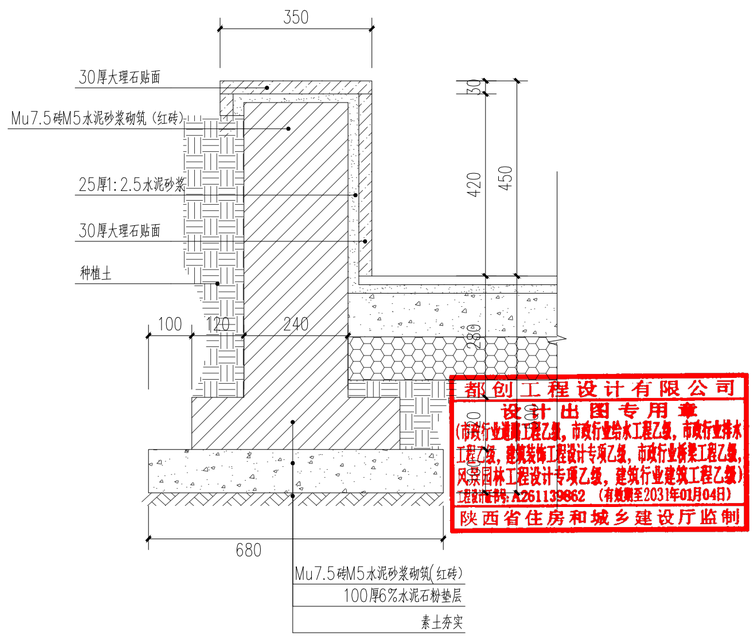

⑤ 树池1-1剖面图 1:10

会签栏

总 图		电 气	
建 筑		给排水	
结 构		暖 通	

设计专用章

本图未加盖设计专用章无效

注册执业章

都创工程设计有限公司
Duchuang Engineering Design Co.,Ltd.
建筑行业（建筑工程）乙级
证书编号：A261139862

职 责	姓 名	签 署
审 定	周 涛	
审 核	张伟殊	
项目负责	周 涛	
专业负责	赵诗卉	
校 对	蒙星弟	
设 计	赵诗卉	

建设单位	澄迈县老城镇人民政府
项目名称	老城镇片区风貌及环境整治项目
分项名称	
子项名称	
图 名	树池详图

图 号	TY-05	设计号	
设计阶段	施工图设计	专 业	景观
版 次	第一版	日 期	2026.10



电柜彩绘示意图 1:25

都创工程设计有限公司
设计出图专用章
（市政行业道路工程乙级，市政行业给水工程乙级，市政行业排水工程乙级，建筑装饰工程设计专项乙级，市政行业桥梁工程乙级，风景园林工程设计专项乙级，建筑行业建筑工程乙级）
工程设计证书号：A261139862（有效期至2031年01月04日）
陕西省住房和城乡建设厅监制

会签栏

总 图		电 气	
建 筑		给排水	
结 构		暖 通	

设计专用章

本图未加盖设计专用章无效

注册执业章

都创工程设计有限公司
Duchuang Engineering Design Co.,Ltd.
建筑行业（建筑工程）乙级
证书编号：A261139862

职 责	姓 名	签 署
审 定	周 涛	
审 核	张伟殊	
项目负责	周 涛	
专业负责	赵诗卉	
校 对	蒙星弟	
设 计	赵诗卉	

建设单位	澄迈县老城镇人民政府
项目名称	老城镇片区风貌及环境整治项目
分项名称	
子项名称	
图 名	彩绘详图

图 号	TY-06	设计号	
设计阶段	施工图设计	专 业	景观
版 次	第一版	日 期	2026.10

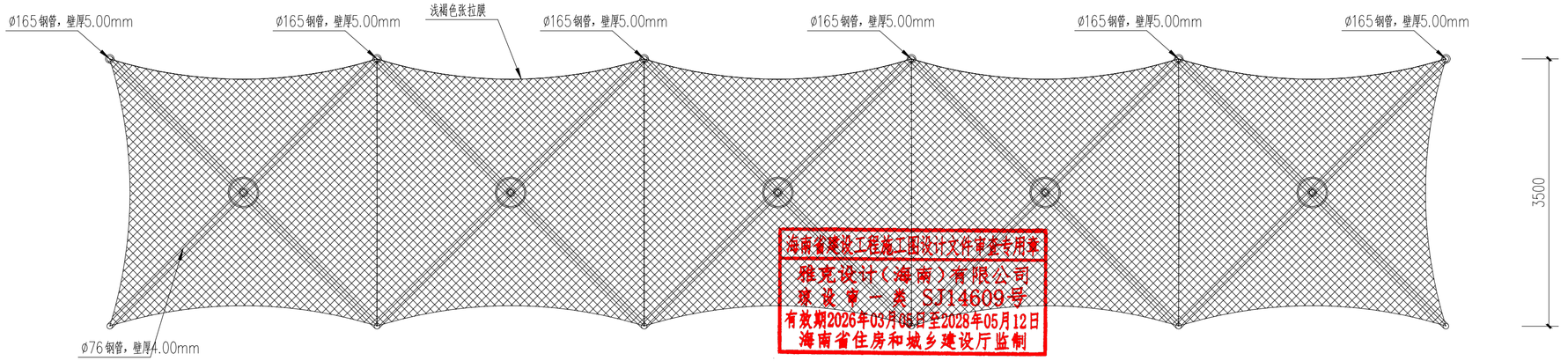

遮阳雨棚—平面图 1:50

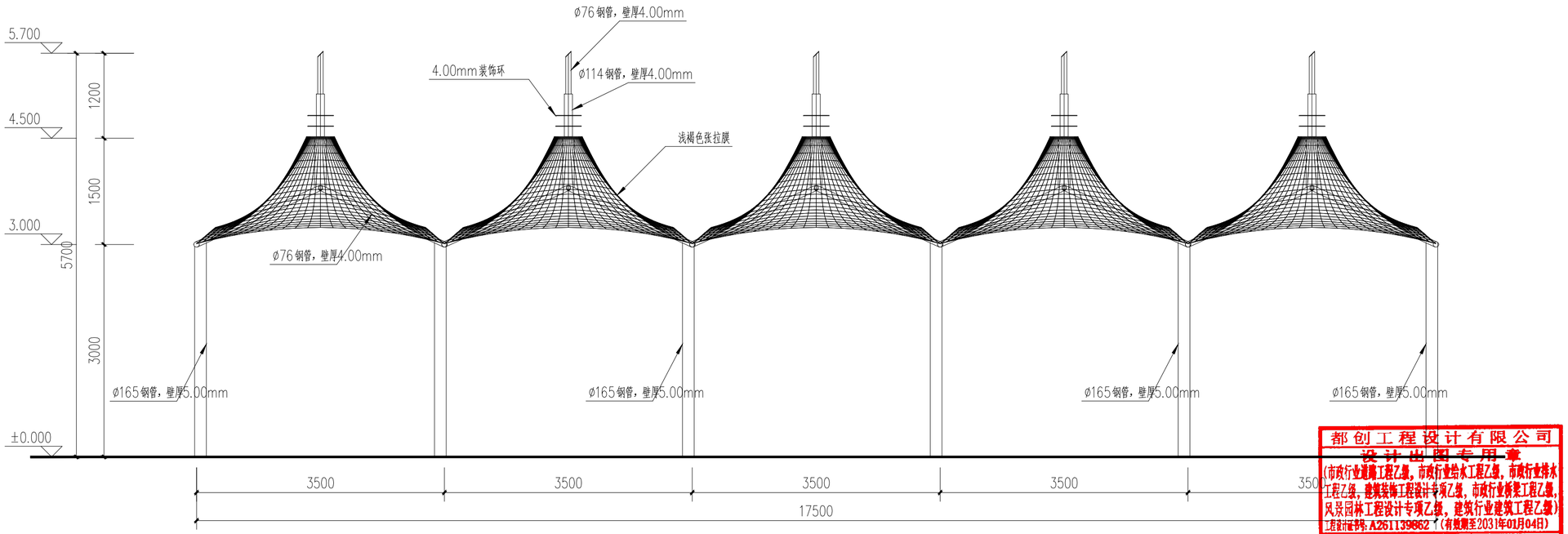

遮阳雨棚—正立面图 1:50

注：遮阳雨棚由厂家二次深化设计

海南省建设工程施工图设计文件审查专用章
雅克设计（海南）有限公司
项 设 审 一 类 SJ14609号
有效期2026年03月08日至2028年05月12日
海南省住房和城乡建设厅监制

都创工程设计有限公司
设计出图专用章
（市政行业道路工程乙级，市政行业给水工程乙级，市政行业排水工程乙级，建筑装饰工程设计专项乙级，市政行业桥梁工程乙级，风景园林工程设计专项乙级，建筑行业建筑工程乙级）
工程设计证书号：A261139862（有效期至2031年01月04日）
陕西省住房和城乡建设厅监制

会签栏

总 图		电 气	
建 筑		给排水	
结 构		暖 通	

设计专用章

本图未加盖设计专用章无效

注册执业章

都创工程设计有限公司
Duchuang Engineering Design Co.,Ltd.
建筑行业（建筑工程）乙级
证书编号：A261139862

职 责	姓 名	签 署
审 定	周 涛	
审 核	张伟殊	
项目负责	周 涛	
专业负责	赵诗卉	
校 对	蒙星弟	
设 计	赵诗卉	

建设单位	澄迈县老城镇人民政府
项目名称	老城镇片区风貌及环境整治项目
分项名称	
子项名称	
图 名	遮阳雨棚一平面图/立面图

图 号	TY-07	设计号	
设计阶段	施工图设计	专 业	景观
版 次	第一版	日 期	2026.10



海南省建设工程施工图设计文件审查专用章
都元设计（海南）有限公司
审 查 号：SJ14609号
有效期2026年03月05日至2028年05月12日
海南省住房和城乡建设厅监制

遮阳雨棚一示意图 1:50

都创工程设计有限公司
设计出图专用章
（市政行业道路工程乙级，市政行业给水工程乙级，市政行业特水工程乙级，建筑装饰工程设计专项乙级，市政行业桥梁工程乙级，风景园林工程设计专项乙级，建筑行业建筑工程乙级）
工程设计证书号：A261139862（有效期至2031年01月04日）
陕西省住房和城乡建设厅监制

注：遮阳雨棚由厂家二次深化设计

会签栏

总 图		电 气	
建 筑		给排水	
结 构		暖 通	

设计专用章

本图未加盖设计专用章无效

注册执业章

都创工程设计有限公司
Duchuang Engineering Design Co.,Ltd.
建筑行业（建筑工程）乙级
证书编号：A261139862

职 责	姓 名	签 署
审 定	周 涛	
审 核	张伟殊	
项目负责	周 涛	
专业负责	赵诗卉	
校 对	蒙星弟	
设 计	赵诗卉	

建设单位	澄迈县老城镇人民政府
项目名称	老城镇片区风貌及环境整治项目
分项名称	
子项名称	
图 名	遮阳雨棚一示意图

图 号	TY-08	设计号	
设计阶段	施工图设计	专 业	景观
版 次	第一版	日 期	2026.10

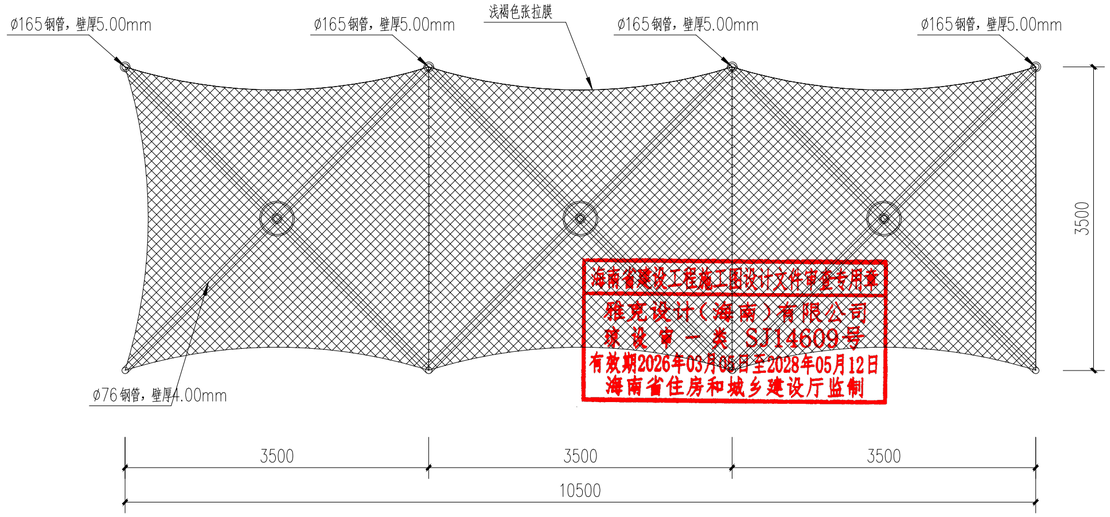

遮阳雨棚二平面图 1:50

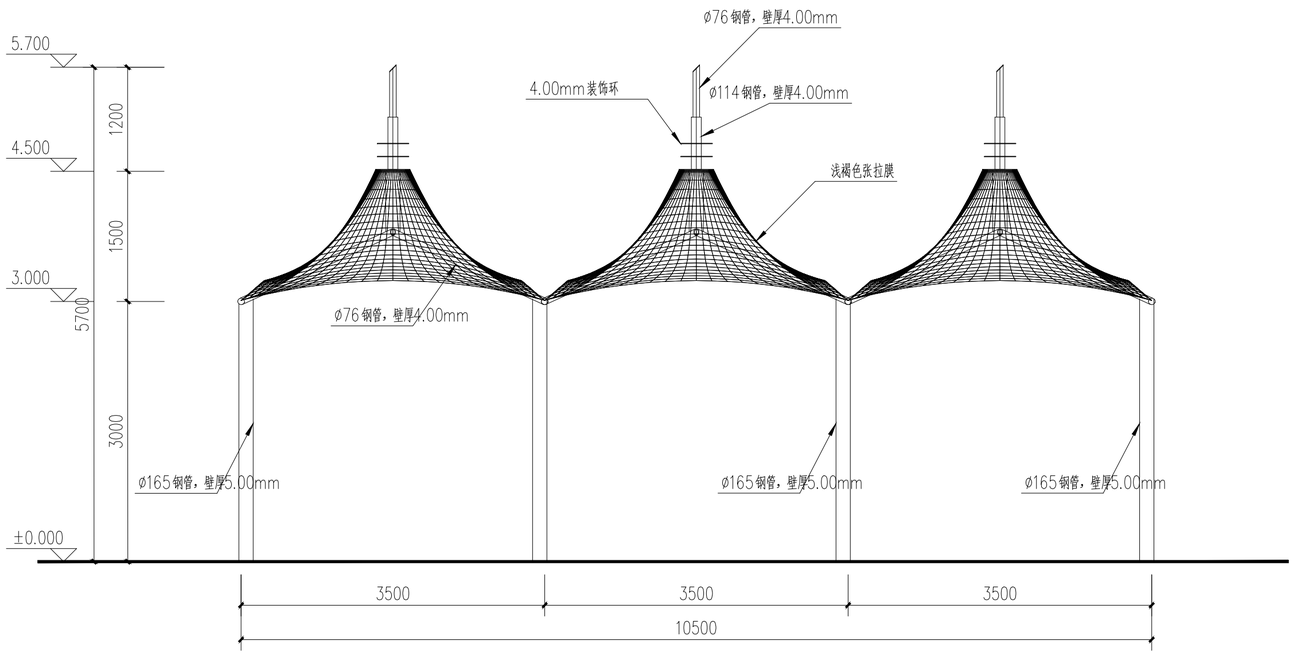

遮阳雨棚二正立面图 1:50

注：遮阳雨棚由厂家二次深化设计

海南省建设工程施工图设计文件审查专用章
雅克设计（海南）有限公司
建设单一类 SJ14609号
有效期2026年03月03日至2028年05月12日
海南省住房和城乡建设厅监制

都创工程设计有限公司
设计出图专用章
（市政行业道路工程乙级，市政行业给水工程乙级，市政行业排水工程乙级，建筑装饰工程设计专项乙级，市政行业桥梁工程乙级，风景园林工程设计专项乙级，建筑行业建筑工程乙级）
工程设计证书号：A261139662（有效期至2031年01月04日）
陕西省住房和城乡建设厅监制

会签栏

总 图		电 气	
建 筑		给排水	
结 构		暖 通	

设计专用章

本图未加盖设计专用章无效

注册执业章

都创工程设计有限公司
Duchuang Engineering Design Co.,Ltd.
建筑行业（建筑工程）乙级
证书编号：A261139862

职 责	姓 名	签 署
审 定	周 涛	
审 核	张伟殊	
项目负责	周 涛	
专业负责	赵诗卉	
校 对	蒙星弟	
设 计	赵诗卉	

建设单位	澄迈县老城镇人民政府
项目名称	老城镇片区风貌及环境整治项目
分项名称	
子项名称	
图 名	遮阳雨棚二平面图/立面图

图 号	TY-09	设计号	
设计阶段	施工图设计	专 业	景观
版 次	第一版	日 期	2026.10



遮阳雨棚二示意图 1:50

都创工程设计有限公司
设计出图专用章
（市政行业道路工程乙级，市政行业给水工程乙级，市政行业排水工程乙级，建筑装饰工程设计专项乙级，市政行业桥梁工程乙级，风景园林工程设计专项乙级，建筑行业建筑工程乙级）
工程设计证书号：A261139862 （有效期至2031年01月04日）
陕西省住房和城乡建设厅监制

注：遮阳雨棚由厂家二次深化设计

会签栏			
总 图		电 气	
建 筑		给排水	
结 构		暖 通	

设计专用章

本图未加盖设计专用章无效

注册执业章

都创工程设计有限公司
Duchuang Engineering Design Co.,Ltd.
建筑行业（建筑工程）乙级
证书编号：A261139862

职 责	姓 名	签 署
审 定	周 涛	周涛
审 核	张伟殊	张伟殊
项目负责	周 涛	周涛
专业负责	赵诗卉	赵诗卉
校 对	蒙星弟	蒙星弟
设 计	赵诗卉	赵诗卉

建设单位	澄迈县老城镇人民政府
项目名称	老城镇片区风貌及环境整治项目
分项名称	
子项名称	
图 名	遮阳雨棚二示意图

图 号	TY-10	设计号	
设计阶段	施工图设计	专 业	景观
版 次	第一版	日 期	2026.10

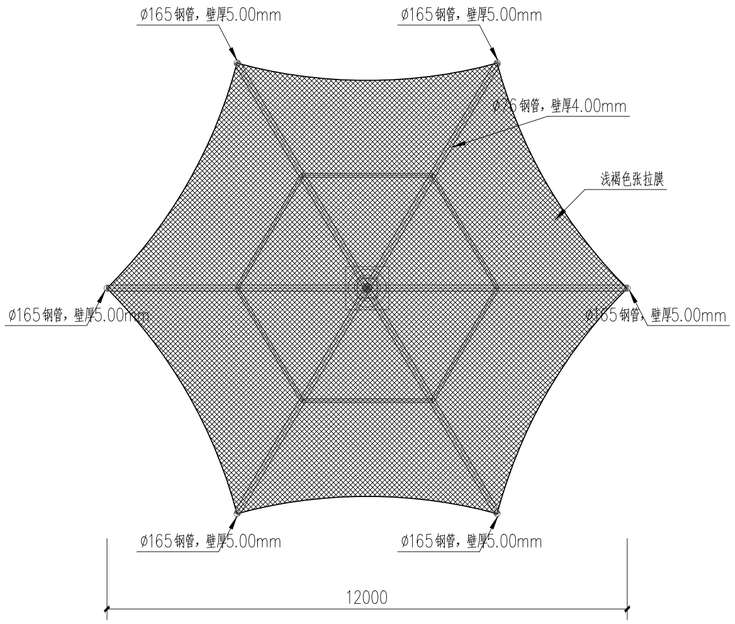

遮阳雨棚三平面图 1:100

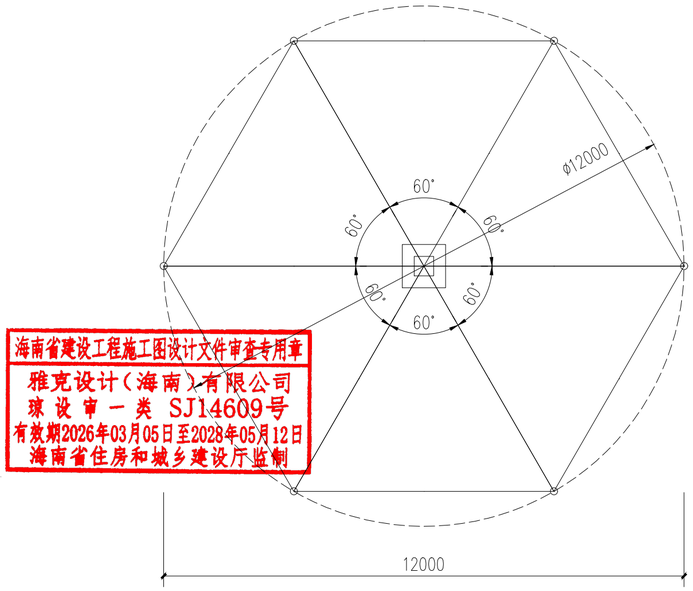

遮阳雨棚三柱子平面图 1:100

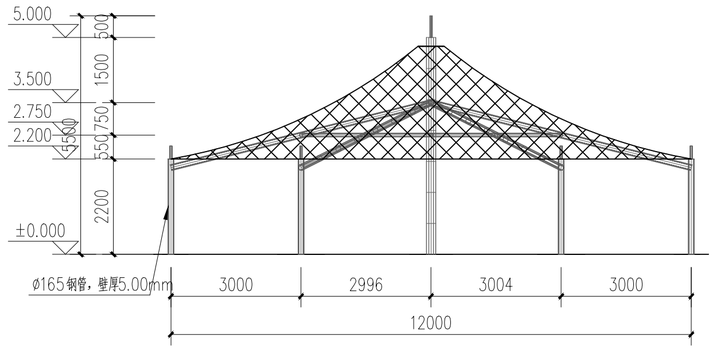

遮阳雨棚三正立面图 1:100



遮阳雨棚三示意图 1:100

注：遮阳雨棚由厂家二次深化设计

海南省建设工程施工图设计文件审查专用章
雅克设计（海南）有限公司
琼 设 审 一 类 SJ14609号
有效期2026年03月05日至2028年05月12日
海南省住房和城乡建设厅监制

都创工程设计有限公司
设计出图专用章
（市政行业道路工程乙级，市政行业给水工程乙级，市政行业排水工程乙级，建筑装饰工程设计专项乙级，市政行业桥梁工程乙级，风景园林工程设计专项乙级，建筑行业建筑工程乙级）
工程设计证书号：A261139862 （有效期至2031年01月04日）
陕西省住房和城乡建设厅监制

会签栏

总 图		电 气	
建 筑		给排水	
结 构		暖 通	

设计专用章

本图未加盖设计专用章无效

注册执业章

都创工程设计有限公司
Duchuang Engineering Design Co.,Ltd.
建筑行业（建筑工程）乙级
证书编号：A261139862

职 责	姓 名	签 署
审 定	周 涛	
审 核	张伟殊	
项目负责	周 涛	
专业负责	赵诗卉	
校 对	蒙星弟	
设 计	赵诗卉	

建设单位	澄迈县老城镇人民政府
项目名称	老城镇片区风貌及环境整治项目
分项名称	
子项名称	
图 名	遮阳雨棚二平面图/立面图/示意图

图 号	TY-11	设计号	
设计阶段	施工图设计	专 业	景观
版 次	第一版	日 期	2026.10